CAGIVA
125
WMX
SOFT DAMP

WMX 125/84

SPECIFICATIONS

Engine

Type	2-stroke, single cylinder, liquid cooled, reed valve controlled inlet.
Bore and Stroke	56 x 50.6mm (2.2 x 1.99 in.)
Displacement	124.63 cc (7.604 cubic in.)
Compression Ratio	15 : 1
Carburetor	Dell'Orto PHBE 36 SS Main Jet: 180; Pilot Jet: 60; Slide: 30 Nozzle: 268 CF; Needle: U-16
Lubrication System	Petrol mixture: 3.3% (30:1) break-in period Petrol mixture: 2.5% (40:1)
Ignition System	Nippondenso
Ignition Timing	1.8mm (0.07 in.) B.T.D.C.
Spark Plug	Champion N82G NGK: B9EV, B9EG Nippondenso: W27ES-GU

Transmission

Type	6-speed constant mesh
Clutch Type	Wet multiplate
Primary trans	Straight-cut gears - Ratio: 64/18=3.555
Gear Ratio	1st: 2.273 (25/11) 2nd: 1.786 (25/14) 3rd: 1.466 (22/15) 4th: 1.250 (25/20) 5th: 1.105 (21/19) 6th: 1.000 (20/20)
Final Ratio	3.769 (49/13)

Brakes

Type	Front: Drum - ID. 125mm (4.92 in.) Rear: Drum - ID. 125mm (4.92 in.)

Frame

Type	Tubular, singular down tube, doubled under the engine.
Caster	28°
Trail	122mm (4.8 in.)
Tire Size	Front: 3.00 x 21 Pirelli MT 32 Rear: 4.25 x 18 Pirelli MT 32

Suspension.....	Front: Telescopic fork, Marzocchi 4-40 Rear: Swing arm (Soft Damp) w/ Ohlins shock absorber.
Front Susp. Stroke....	300mm (11.81 in.)
Rear Wheel Travel.....	325mm (12.80 in.)

Dimensions

Overall length.....	2165mm (85.24 in.)
Overall width.....	845mm (33.27 in.)
Overall height.....	1220mm (48.03 in.)
Wheelbase.....	1470mm (57.87 in.)
Ground Clearance.....	375mm (14.76 in.)
Dry Weight.....	92kgs (202.8 lbs.)
Fuel Tank.....	8.2 lts (2.16 US gals.)

Recommended Lubricants

Gear Box.....	750cc (0.79 qts.) Oil Type: 15W50
Front Suspension.....	Oil level: 165mm (6.5 in.) Oil weight: SAE 10

INDEX

INDICE - INDEX - INDEX - INHALTSVERZEICHNIS

Tavola - Drawing
Table - Bild

1 Attrezzi di assistenza - Service Tools - Outils d'assistance - Hilfsausrüstung.
2 Testa-cilindro-pistone-manovellismo - Cylinder head, cylinder, piston, crankshaft - Culasse, cylindre, piston vilebrequin - Zylinderkopf, zylinder, Kolben, Kurberwelle.
3 Raffreddamento - Cooling - Refroudissement - Wasserkühlung.
4 Basamento - Crankcase - Carter - Gehäuse.
5 Coperchi basamento - Crankcase covers - Couvercles carter - Gehäusedeckel
6 Avviamento - Kick starter - Démarrage - Anlasser.
7 Trasmissione primaria-Frizione - Primary drive, Clutch - Transmission primarie, Embrayage -Erster antrieb, Kupplung.
8 Cambio velocità - Transmission - Boîte de vitesse - Wechselgetriebe
9 Comando cambio - Shifter - Commande de vitesse - Gangschaltung
10 Parte elettrica - Ignition system - Parties électriques - Elektrische teile
11 Carburatore - Carburetor - Carburator - Vergaser
12 Aspirazione e filtro aria - Air box and filter - Aspiration et filtre - Ansaugen und filter
13 Telaio - Frame assembly - Châssis - Rahmen
14 Sospensione anteriore - Front fork assembly - Suspension AV - Teleskopgabel
15 Forcellone e sospensione posteriore - Swing arm and rear suspension - Fourche, suspension AR - Gabel, Hint. Aufhängung
16 Manubrio e comandi - Handlebar and controls - Guidon et commandes - Lenker und SteUerorgane
17 Comando freno posteriore - Rear brake control - Commande frein AR - Hint.Bremse
18 Carenature, parafanghi, sella - Fenders, chain guard, seat - Carenature, garde-boues, siege - Verkleidung, Koftlügel und saftel
19 Serbatoio carburante - Gas tank - Reservoir carburant - Kroftstoffbehälter
20 Scarico - Exhaust system - Tuyau d'échappement - Auspuffrohr
21 Ruota anteriore - Front wheel - Roue AV - Vorterrad
22 Ruota posteriore - Rear wheel - Roue AR - Hinterrad
23 Attrezzi - Tools - Outils - Ausrüstungsteile

INFORMAZIONI GENERALI

Questo catalogo è stato preparato per richiedere con esattezza le parti di RICAMBIO del motociclo **WMX 125/3.**
Nelle ordinazioni indicare sempre e solamente:
1) il numero dei particolari seguito dalla descrizione;
2) il colore per i pezzi verniciati o comunque colorati;
3) il numero d'identificazione (matricola) del motociclo.
Le indicazioni di destra e sinistra si riferiscono ai due lati della macchina rispetto al guidatore seduto in sella.

GENERAL INFORMATION

This catalog has been prepared for your convenience when ORDERING PARTS for **WMX 125/3.**
The following instructions should be followed very carefully when ordering parts:
1) indicate part number and description;
2) indicate colour for painted parts;
3) indicate V.I.N. number.
Right side and left side indicated in this catalog are referred to rider seating on motorcycle.

INFORMATIONS GENERALES

Ce catalogue a été préparé pour faciliter le client dans sa commande de pièces de RECHANGE pour les motocyclettes **WMX 125/3.**
Pour toute commande, indiquer toujours et soulements:
1) le numéro de la piece suivi de sa description;
2) la couleur des pièces peintes;
3) le numéro d'identification (matricule) de la motocyclette.
Les indications del droite e gauche se rapportent aux deux côtes de la motocyclette par rapport au conducteur assis sur la selle.

ALLGEMEINE INFORMATIONEN

Dieser Katalog wurde vorbereitet um die Möglichkeit zu geben, dass die ERSATZTEILE mit höchster Genauigkeit angefordet werdwn Können und zwar für das Motorrad **WMX 125/3.**
1) den Auftägen ist immer und nur folgendes anzugeben;
2) die Farbe für die lakierten Teile;
3) die Herstellungsnummer des Motorrades.
Die Angaben für rechts und links beziehen sich auf die beiden Seiten des Motorrades und zwar so gesehen, wie es der Fahrer sieht, wenn er im Sattel sitzt.

Dati indicativi soggetti a modifiche senza impegno di preavviso.
All data are subject to modification without prior notice.
Données indicatif sujet au modifications sans obligation de préavis.
Änderungen vorbehalte.

N.B. Il numero di matricola iniziale del motociclo WMX 125/3 è 3H 063150.
Initial part number of the motorcycle WMX 125/3 is 3H 063150
Le primiere numéro de matricule de la motocyclette WMX 125/3 est 3H 063150.
Die nummer der anfangsmatrikel vom motorrad WMX 125/3 ist 3H 063150.

Emesso: GENNAIO 1983
Issued: JANUARY 1983
Imprimé: JANNUAR 1983
Herausgegeben: JANVIER 1983

INDICE NUMERICO PROGRESSIVO / NUMERICAL INDEX / INDEX NUMERIQUE / NUMMERNVERZEICHNIS

DISEGNO DRAWING DESSIN ZEICHNUNG	PAGINA PAGE PAGE SEITE	DISEGNO DRAWING DESSIN ZEICHNUNG	PAGINA PAGE PAGE SEITE	DISEGNO DRAWING DESSIN ZEICHNUNG	PAGINA PAGE PAGE SEITE
1049/6	13	19620	7	27158	13
1059	9	19627	10	27268	14
1199	23-25	19789	12	27349	26
1659	27	19965	6	27463	27
1688	29	20474	9	27521	5
2709	14	20682	5	27589	7
3170	10	21254	8	27593	26
4103	15	21375	13	27649	28
4104	15	21611	29	27912/30	15
4551/10	9	21811	14	27960	8
4553/60	9	21903	29	28929	20
5761/60	15	21929	5	28960/03	6
6500/1	27	21954	18	29042	15
6513	23	22373	11	29074	5
6725/3	7	22375	9	29089	10
6925	23	22551	9	29116	18
7380	30	22613	6	29117	18
7719	7	22946	8	29861	13
7989/3	11	22961	27-29	29862	13
7989/5	11	22963	29	29912	17
7989/8	11	23108	6-8	30343	22
7989/10	11	23114	29	30344	22
8146	7	23158	14	30511	27
9671	20	23185	4	30728	7
10904/10	9	23736	11	30793	11
11276	4	23979	15	30794	15
11524	7	23981	15	30820	10
11794/3	5	23983	15	30854	6
11794/4	5	23985	15	30856	4
11794/5	5	23990	15	30857	4
11794/6	5	24319	7	30863	31
12029	15	24840	13	30869/5	4
12030	15	24841/2	13	30869/6	4
12032/70	15	24841/3	13	30869/8	4
12033	15	24849	13	30908	14
12034	15	24856	13	30967	7
12041/180	15	24857	13	31060	25
12041/175	15	24858	13	31089	18
12041/185	15	24905	9	31106	18
12045	15	24947	7	31128	18
12046	15	24983	10	31271	29
12048	15	24984	10	31381	10
12451	15	25044	10	31388	8
12723	23	25082	13	31457	30
13346	27	25138	11	31466	27
13825	20	25254	14	31467	27
14668	17-26	26134	13	31485	10
14868	24	26176	11	31492	30
15992	13	26322/05	17	31632	26
18048	6-16-25	26859	27	31661	6
18648	27	26884	6-20	31669	11
18922	25	27103	13	31672	11
19345	23	27142	17	31679	11
19563	14	27143	17	31695	9

INDICE NUMERICO PROGRESSIVO / NUMERICAL INDEX / INDEX NUMERIQUE / NUMMERNVERZEICHNIS

DISEGNO DRAWING DESSIN ZEICHNUNG	PAGINA PAGE PAGE SEITE	DISEGNO DRAWING DESSIN ZEICHNUNG	PAGINA PAGE PAGE SEITE	DISEGNO DRAWING DESSIN ZEICHNUG	PAGINA PAGE PAGE SEITE
31696	9	32224	24	33211	15
31698	6	32335	27	33280	21
31717	7	32337	27	33303	12
31735	10	32338	27	33311	7
31739	10	32339	27	33312	7
31743	11	32342	27	33313	7
31748	7	32344	27	33316	29
31750	7	32345	27	33324	9
31752	8	32347	27	33325	9
31753	6	32354	23	33397	30
31754	6	32389	7	33399	30
31755	6	32390	8	33401	30
31761	9	32441	29	33424	11
31762	9	32468	27	33425	11
31763	9	32485	7	33427	11
31764	9	32526	19	33470	20
31765	9	32528	19	33536	25
31768	11	32530	19	33607	29
31771	11	32531	16	33609	29
31772	11	32637	23	33635/16	15
31773	11	32758	27	33677	26
31774	13	32759	29	33747	15
31776	13	32835	29	33748	15
31777	13	32837	29	33752	27
31795	9	32838	29	33753	27
31803	7	32839	29	33780	8
31813	10	32841	29	33781	10
31814	10	32843	29	33793	27
31817	8	32845	30	33895	5
31819	8	32846	30	34035	13
31827	4	32847	30	34128/14	15
31830	10	32848	30	34160	8
31913	4	32849	30	34168	4
31970	4	32850	30	34355/1	4
32022	20	32854	15	34355/2	4
32024	30	32855	15	34355/3	4
32065	20	32866	15	34355/4	4
32070/3	11	32867	15	34356	4
32070/8	11	32934	27	34358	4
32070/10-12	11	33014	13	34574	29
32071	20	33047	3	34575	29
32102	25	33048	3	34576	29
32106/105	17	33054	3	34623	4
32106/11	17	33055	3	34691	19
32127	29	33110	19	34711	29
32164	23	33136	4	34968	10
32175	8	33140	4	35009	8
32203	9	33143	7	35042	4
32204	9	33153	6	35045	8
32205	9	33154	5	35049	7
32213	14	33170	11	35086	15
32214	14	33171	11	35095	20
32218	14	33175	11	35100	7
32223	29	33208	20	35104	6

INDICE NUMERICO PROGRESSIVO / NUMERICAL INDEX / INDEX NUMERIQUE / NUMMERNVERZEICHNIS

DISEGNO DRAWING DESSIN ZEICHNUNG	PAGINA PAGE PAGE SEITE	DISEGNO DRAWING DESSIN ZEICHNUNG	PAGINA PAGE PAGE SEITE	DISEGNO DRAWING DESSIN ZEICHNUG	PAGINA PAGE PAGE SEITE
35106	10	37347	22	37637	25
35109	10	37401	27	37644	23
35116/268	15	37402	27	37645	29
35119	13	37434	18	37646	20
35123	11	37439	30	37647	20
35307	14	37454	17	37648	20
35407	5	37455	17	37649	25
35408	4	37456	17	37650	25
35453	29	37457	17	37651	25
35488	12	37458	17	37652	26
36229	10	37465	22	37653	17
36239	27	37466	6	37656	6-24
36357	7	37482	24	37657	25
36379	9	37484	24	37659	17
36439	5	37485	24	37661	25
36440	7	37487	24	37717	31
36441	11	37488	24	37738	31
36468	18	37490	24	37745	21-25
36622	15	37491	24	37746	25-16
36623	15	37492	6	37779	24
36653	8	37493	6	37781	20
36820	11	37494	24	37782	20
36821	11	37496	25	37783	20
36822	11	37497	16	37784	20
36823	11	37502	16	37785	20
36838	14	37509	26	37786	20
36884	8	37510	22	37787	20
37028	5	37511	22	37805	16
37030	4	37512	22	37841	22
37077	11	37542	10	37850	25
37078	4	37543	15	37862	16
37168	12	37544	29	37873	25
37194	7	37554	20	37874	25
37198	7	37569	29	37896	14
37251	5	37570	17	37901	21-24-14-17
37252	5	37571	17	37903	26-17-29
37255	12	37618	17	37906	16
37256	11	37619	17	37947	16
37263	21	37620	17	37948	25
37267	13	37621	6	37949	25
37268	23	37622	16	37950	6
37270	20	37623	17	37951	6
37271	20	37624	20	37954	25
37312	22	37625	20	37955	6
37313	22	37626	25	37956	6
37314	22	37627	26	37960	18
37315	22	37629	6	37961	18
37316	22	37630	6	37962	18
37336	20	37631	26	37965	18
37337	30	37632	6-25-16	37967	18
37338	26	37633	20	37968	18
37339	20	37634	20	37969	18
37340	20	37635	20	37970	18
37342	27	37636	6-24	37971	18

INDICE NUMERICO PROGRESSIVO / NUMERICAL INDEX / INDEX NUMERIQUE / NUMMERNVERZEICHNIS

DISEGNO DRAWING DESSIN ZEICHNUNG	PAGINA PAGE PAGE SEITE	DISEGNO DRAWING DESSIN ZEICHNUNG	PAGINA PAGE PAGE SEITE	DISEGNO DRAWING DESSIN ZEICHNUG	PAGINA PAGE PAGE SEITE
37972	18	38767	21	N15008-G22	4
37973	18	38768	21	N15032-G22	26
37974	18	38769	21	N15033-G22	23
37975	18	38797	22	N15035-G22	30
37976	18	38798	22	N15055-G22	30
37977	18	38799	22	N15064-G22	17-20
37978	18	38800	22	N15066-G0	8
37979	18	38801	22	N15066-G22	27
37980	18	38802	22	N15193-G19	18
37981	18	38803	22	N15197-G22	27
37982	18	38804	22	N15213-G22	20
37983	18	38805	22	N15503-G22	12-14
37984	18	38806	22	N15504-G22	4-14-17-18
37985	18	38810	25		21-23
37986	18	N1077-G22	7	N15506-G22	6-17-25
37987	18	N1079-G22	21-23		26-27
37988	18	N1081-G22	6-9-10-13	N155O7-G22	20
37989	18		14-24-27	N15533-G22	5
37990	18	N1083-G22	14-30	N15535-G22	12
37991	18	N1087-G22	21	N15536-G22	6-24
37992	18	N1089-G22	21	N15538-G22	6-17-25
38086	17	N1091- G22	17-21		26-28
38094	18	N1140-G22	26	N15541-G22	20
38104	19	N1142-G22	9	N15548-G22	21-25
38110/3	12	N1144-G22	27-29	N15549-G22	6-16-24
38110/8	12	N1146-G22	29	N15580	8
38110/9	12	N1148-G22	26	N15587	8
38110/10	12	N1150-G22	17	N15599-G22	8
38110/11	12	N1162-G22	17	N15638-G22	29
38112	17-26	N1210-G22	27	N15767-G21	14
38115	21	N1537-G22	7	N15771-G22	20
38136	21	N2482-G22	12	N20067-G22	23
38197	18	N2487-G22	22	N21007	10-14
38213	3	N2509-G22	4	N21203-G22	13
38233	14	N2510-G22	6-8	N21204-G0	9
38234	14	N2512-G22	8	N21206-G0	9
38264	17	N2515-G22	7	N21213-G22	23
38655	14	N2519-G22	7	N21261-G0	8
38745	6	N2523-G22	6	N21266-G2	27
38746	17	N2553-G22	6-25	N21269-G2	29
38747	20	N2555-G22	14	N21270-G2	30
38748	25	N2557-G22	18	N21272-G0	7
38749	28	N2558-G19	18	N21312-G0	23
38750	30	N2559-G19	18	N21507	9
38751	6	N2560-G22	17	N21546	11
38752	25	N2562-G22	17	N29004	27
38756	26	N2568-G22	17	N29005	29
38757	26	N2613-G19	18		
38758	26	N2900-G22	26		
38762	21	N2926-G19	18		
38763	21	N3834-G22	13		
38764	21	N4103-G19	22		
38765	21	N7335-G22	5-8		
38766	21				

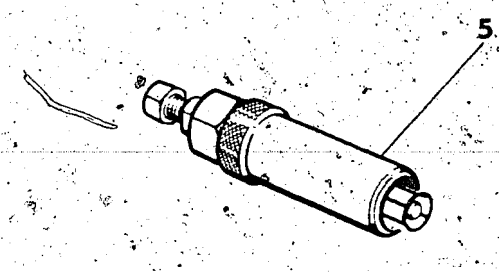

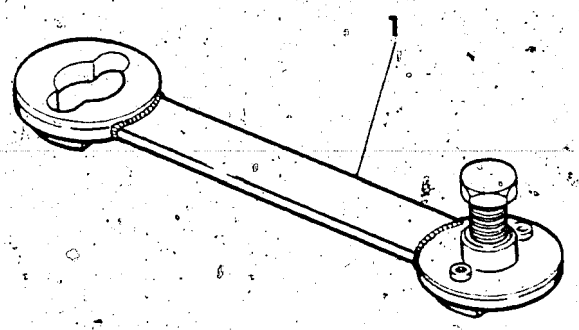

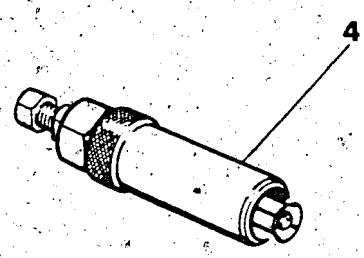

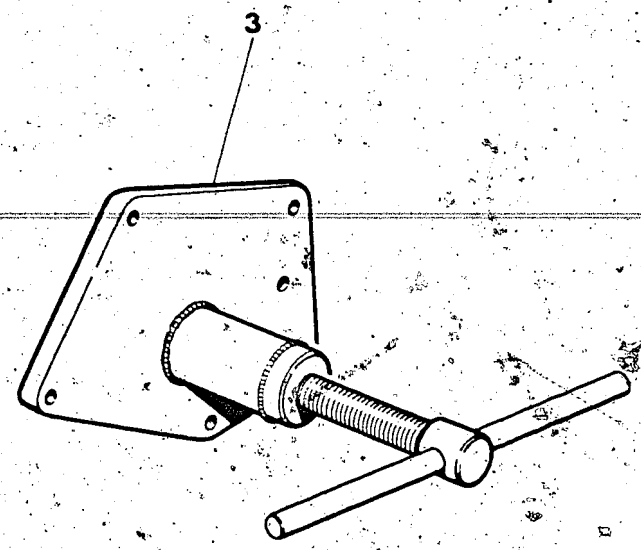

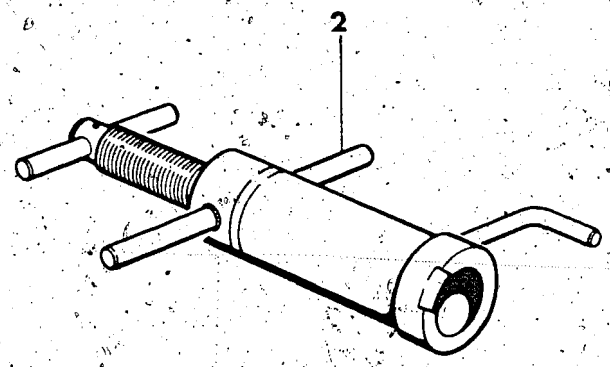

Index No Pos. N.	Code N. Nr. Code N. Cod. Code Nr.	DENOMINAZIONE	NAME	DESIGNATION	BESHREIBUNG	Q.ty Q.tà Q.te Menge	Validity Validità Validité Gultig
1	38213	Estrattore e chiave di fermo rotore accensione	Rotor puller and holding tool	Extracteur et clé de blocage pour rotor allumage	Auszieher rotor zündung	1	
2	33047	Attrezzo mont. alb. motore nel carter destro	Installing tool Crankshaft right	Outil pour montage vilebrequin dans le demicarter D.	Werkzeug um kubelw ins rechts halbegehäuse zu montreren	1	
3	33048	Attrezzo separaz. semicarter e smont. alb. motore	Crankcase splitting tool and cranksheft disassembly	Outil pour demontage carters et vilebrequin	Werkzeug um Halbgeh	1	
4	33054	Estrattore boccola a rullini alb. pompa acqua	Puller needle bushing shaft waterpump	Extracteur coquille à aiguilles arbre pompe eau	Auszieher rollenlagers welle wasserpumpe	1	
5	33055	Estrattore boccola a rullini alb. primario	Main shaft needle bearing puller	Extracteur pour roulement à aguilles	Auszieher für nadelkafing	1	

N° CATALOGO - CATALOG No. - Nr. CATALOGUE - KATALOG Nr. 97739 PAGINA EMESSA Gennaio '83 - PAGE ISSUED January '83 - PAGE IMPRIME Janvier '83 - SEITE HERAUSGEGEBEN Januar '83

TESTA CILINDRO, CILINDRO, PISTONE, MANOVELLISMO
CYLINDER HEAD, CYLINDER, PISTON, CRANKSHAFT
CULASSE, CYLYNDRE, PISTON ET MANIVELLE
ZYLINDERKOPF, ZYLINDER, KOLBEN

DRAWING-TAVOLA
TABLE-BILD

2
WMX 125/3

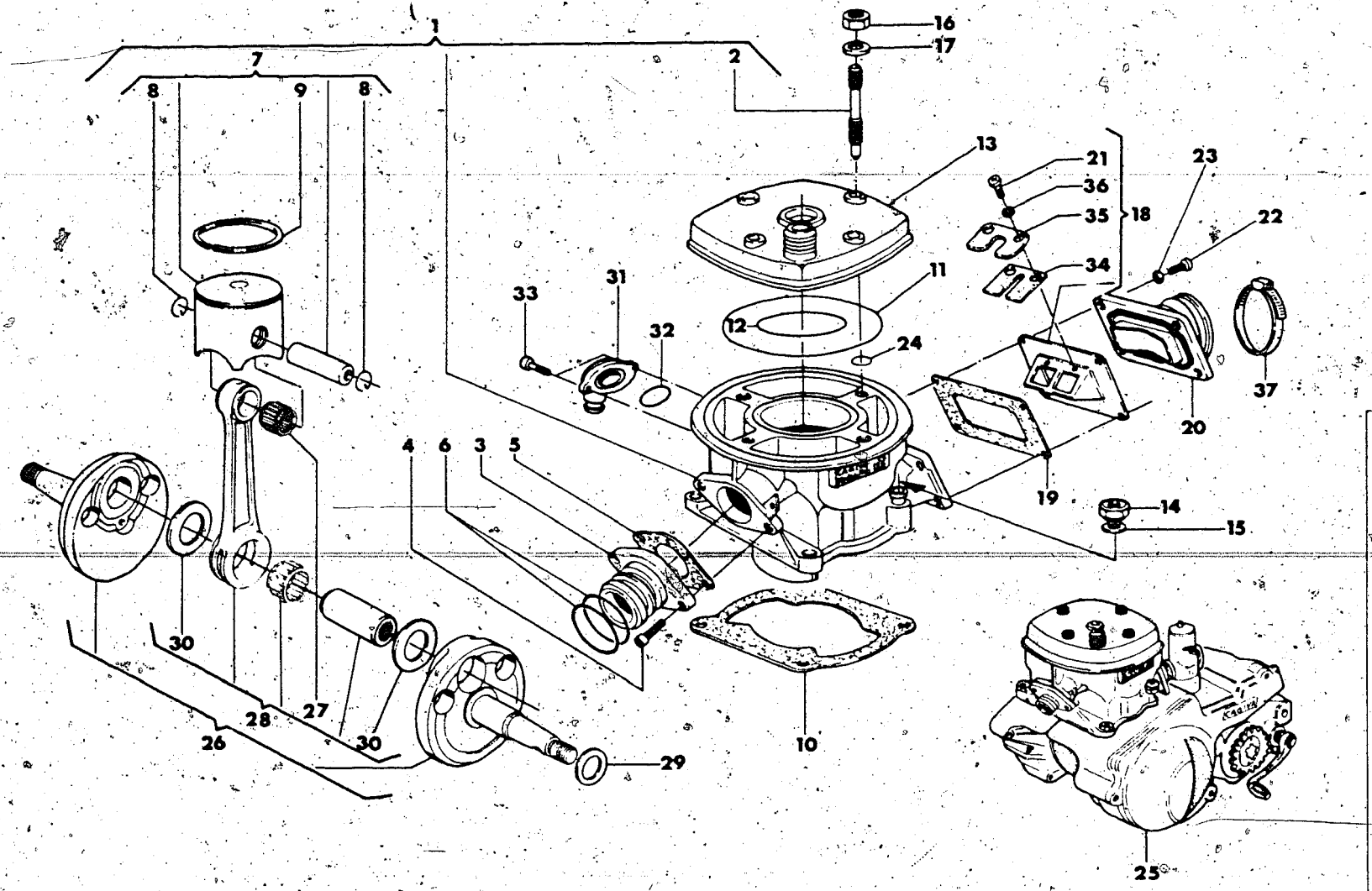

Index No Pos. N.	Code N. Nr. Code N. Cod. Code Nr.	DENOMINAZIONE	NAME	DESIGNATION	BESHREIBUNG	Q.ty Q.tà Q.te M.ge	Validity Validità Validité Gültig
1	35042	Assieme cilindro	Cylinder assy	Cylindre compl.	Zylinder Kpl.	1	
2	33136	Prigioniero fiss. testa	Stud bolt	Goujon prisonnier	Stiftschraube	4	
3	30857	Raccordo tubo di scarico	Union	Raccord	Anschluss	1	
4	N2509-G22	Vite	Screw	Vis	Schraube	2	
5	30856	Guarnizione	Gasket	Joint	Dichtung	1	
6	31970	Anello di tenuta	Seal ring	Bague d'étanchéité	Dichtungsring	2	
7		Assieme pistone	Piston assy	Piston compl.	Kolben Kpl.	1	
	34355/1	B: ∅55,97	B ∅55,97	B ∅55,97	B ∅55,97		
	34355/2	C: ∅55,98	C ∅55,98	C ∅55,98	C ∅55,98		
	34355/3	D: ∅55,99	D ∅55,99	D ∅55,99	D ∅55,99		
	34355/4	E: ∅56,00	E ∅56,00	E ∅56,00	E ∅56,00		
8	34358	Anellino ritegno spinotto	Circlip	Bague d'arret	Federring Kolben	2	
9	34356	Segmento	Piston ring	Segment	Ringpaar	1	
10	30869/5	Guarniz. base cilindro sp. 0,5 mm.	Gasket thick 0,5 mm.	Joint épaiss 0,5 mm.	Dichtung st. 0,5 mm.	1	
	30869/6	Guarniz. base cilindro sp. 0,6 mm.	Gasket thick 0,6 mm.	Joint épaiss 0,6 mm.	Dichtung st. 0,6 mm.	1	
	30869/8	Guarniz. base cilindro sp. 0,8 mm.	Gasket thick 0,8 mm.	Joint épaiss 0,8 mm.	Dichtung st. 0,8 mm.	1	
11	33140	Guarnizione OR esterna	«O» Ring	Joint «O»	O-Ring	1	
12	34623	Guarnizione OR interna	«O» Ring	Joint «O»	O-Ring	1	
13	37030	Testa motore	Cylinder head	Culasse	Zylinder Kopf	1	
14	N15008-G22	Dado	Nut	Ecrou	Mutter	4	
15	11276	Rosetta	Washer	Rondelle	Scheibe	4	
16	31913	Dado	Nut	Ecrou	Mutter	4	
17	11276	Rosetta	Washer	Rondelle	Scheibe	4	
18	34168	Valvola di aspirazione compl.	Inlet valve assy	Soupape d'aspiration compl.	Einlaßventil Kpl.	1	
19	31827	Guarnizione	Gasket	Joint	Dichtung	1	
20	37078	Raccordo	Union	Raccord	Anschluss	1	
21	35408	Vite	Screw	Vis	Schraube	6	
22	N2509-G22	Vite	Screw	Vis	Schraube	4	
23	N15504-G22	Rosetta	Washer	Rondelle	Scheibe	4	
24	23185	Anello OR	«O» Ring	Joint «O»	O-Ring	4	

N° CATALOGO · CATALOG No. · Nr. CATALOGUE · KATALOG Nr. 37739 · PAGINA EMESSA Gennaio '83 · PAGE IUSSED January '83 · PAGE IMPRIME Janvier '83 · SEITE HERAUSGEGEBEN Januar '83

TESTA CILINDRO, CILINDRO, PISTONE, MANOVELLISMO
CYLINDER HEAD, CYLINDER, PISTON, CRANKSHAFT
CULASSE, CYLYNDRE, PISTON ET MANIVELLE
ZYLINDERKOPF, ZYLINDER, KOLBEN

DRAWING-TAVOLA
TABLE-BILD

2
WMX 125/3

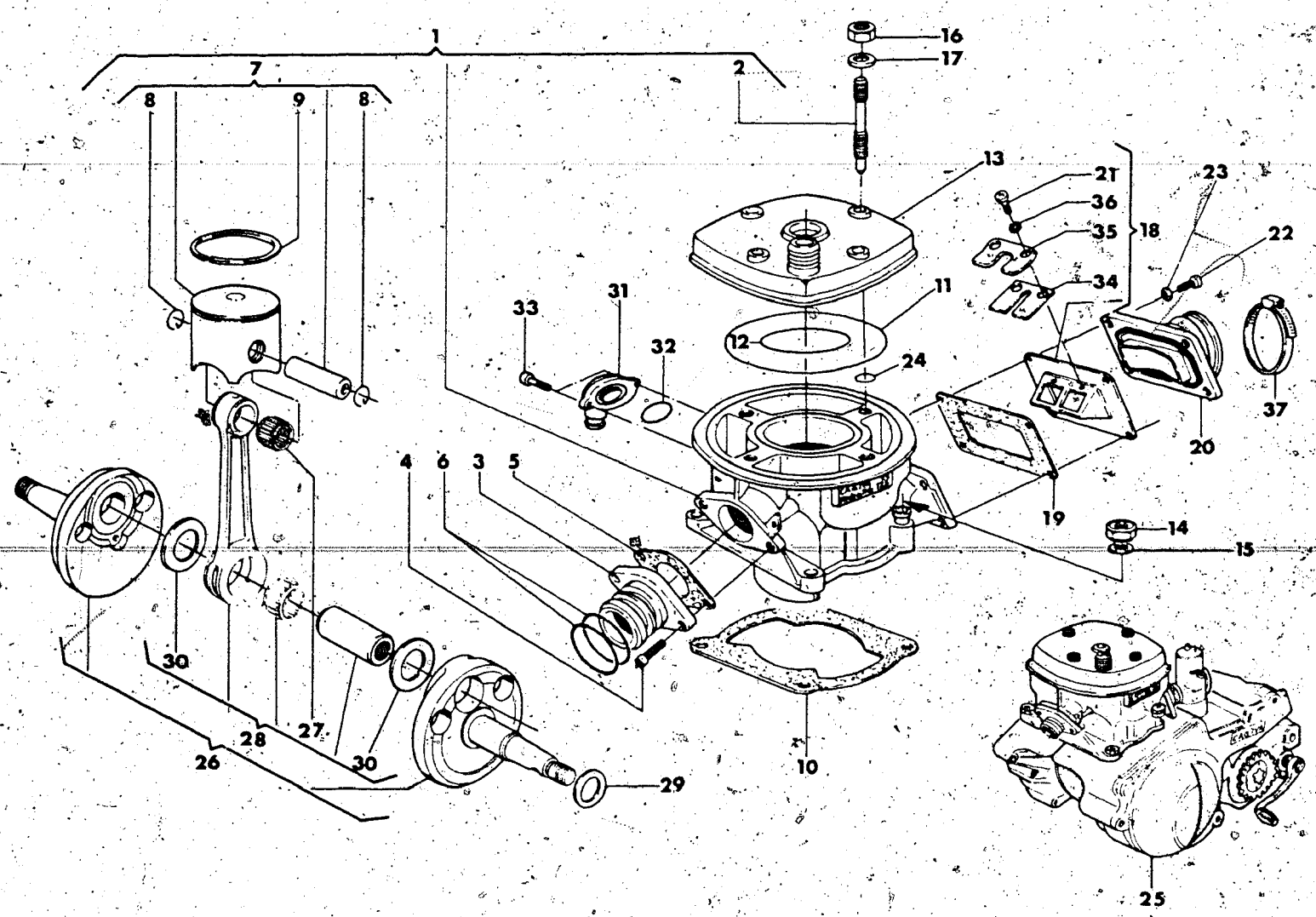

Index No. Pos. N	Code N. Nr. Code N Cod Code Nr.	DENOMINAZIONE	NAME	DESIGNATION	BESHREIBUNG	Q ty Q tà Q te M ge	Validity Validità Validité Gültig
25	37028	Motore completo di carburatore, leva avviamento, comando cambio e frizione	Engine assy with carburetor, starting lever, gearbox and clutch control lever	Moteur compl. de carburetor, levier demarrage, commande changement de vitesse et friction	Motor mit vergaser Anlasser Gang-Hebel und Kupplung Kpl.	1	
26	37252	Assieme albero motore	Crankshaft assy	Vilebrequin compl.	Kurbelwelle Kpl.	1	
27	21929	Gabbia piede di biella	Needle bearing	Roulement a aiguille	Nadelkafig	1	
28	37251	Biella motore completa	Connecting rod assy	Bielle compl.	Pleuelstange Kpl.	1	
29		Rondella rasamento sp.	Washer crankshaft thrust	Rondelle d'épaulement	Anlaufscheibe	1	
-	11794/3	0,3 mm	0,3 mm	0,3 mm	0,3 mm		
-	11794/4	0,4 mm	0,4 mm	0,4 mm	0,4 mm		
-	11794/5	0,5 mm	0,5 mm	0,5 mm	0,5 mm		
-	11794/6	0,6 mm	0,6 mm	0,6 mm	0,6 mm		
30	20682	Rondella di rasamento	Washer crankshaft	Rondelle d'épaulement	Anlaufscheibe	2	
31	33154	Raccordo mand. acqua nel cilindro	Union	Raccord	Anschluss	1	
32	29074	Anello OR	«O» Ring	Joint «O»	O-Ring	1	
33	N7335-G22	Vite	Screw	Vis	Schraube	2	
34	33895	Lamella	Plate	Lamelle	Lamelle	2	
35	35407	Piastrina fermo corsa lamella	Plate	Plaque	Platte	2	
36	N15533-G22	Rosetta elastica	Spring washer	Rondelle elastique	Federscheibe	6	
37	27521	Fascetta	Clamp	Collier	Schelle	1	
-	36439	Gruppo guarnizioni ed anelli di tenuta motore	Engine gaskets and seats set	Serie joint moteur	Motor Dichtungsgruppe	1	

N° CATALOGO - CATALOG No. - Nr. CATALOGUE - KATALOG Nr. 37739 PAGINA EMESSA Gennaio '83 - PAGE IUSSED January '83 - PAGE IMPRIME Janvier '83 - SEITE HERAUSGEGEBEN Januar '83

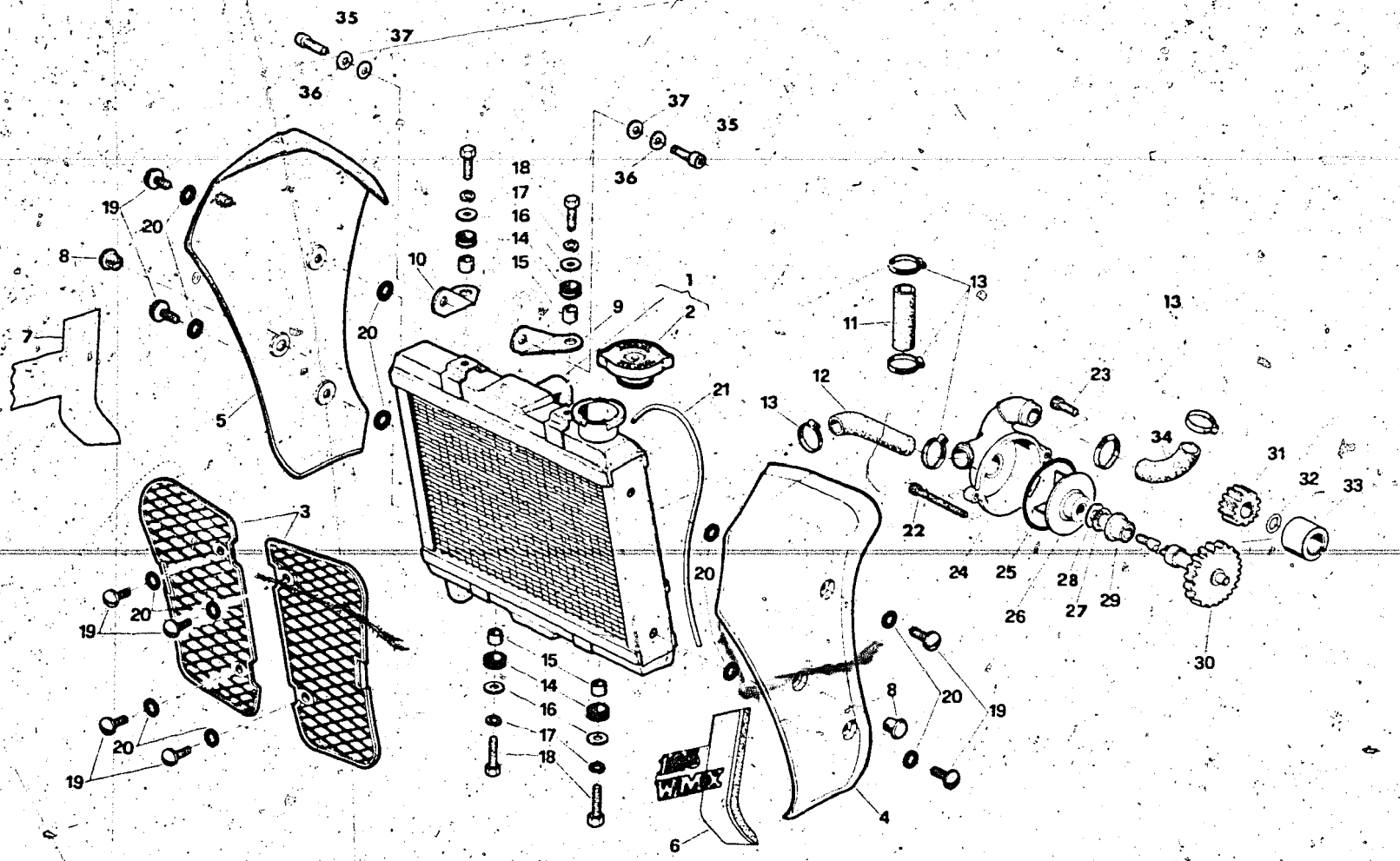

Index No. Pos. N.	Code N. Nr. Code N. Cod. Code-Nr.	DENOMINAZIONE	NAME	DESIGNATION	BESHREIBUNG	Q.ty Q.tà Q.te M.ge	Validity Validità Validité Gültig
1	37466	Radiatore compl.	Radiator assy.	Radiator compl.	Kühler Kpl.	1	
2	38745	Tappo	Plug	Bouchon	Verchlus	1	
3	37621	Rete protezione ant.	Front guard	Protection AV.	Vorder schutz	2	
4	37493	Protezione later. sinistra	Left guard	Protection G.	L. Schutz	1	
5	37492	Protezione later. destra	Right guard	Protection D.	R. Schutz	1	
6	37951	Adesivo sinistro	Left trim	Decalcomanie G.	L. Abziehbild	1	
7	37950	Adesivo destro	Right trim	Decalcomanie D.	R. Abziehbild	1	
8	31661	Ancoraggio per rete protez. ant.	Guard	Ancrage	Ankergeld	2	
9	37630	Piastrina sinistra	Left plate	Plaquette G.	L. Platte	1	
10	37629	Piastrina destra	Right plate	Plaquette D.	R. Platte	1	
11	37956	Tubazione acqua dalla testa cilindro al radiatore	Line	Conduite	Rohr	1	
12	37955	Tubazione acqua dal radiatore alla pompa	Line	Conduite	Rohr	1	
13	22613	Fascetta	Clamp	Collier	Rohrring	6	
14	18048	Antivibrante	Damper bushing	Element antivibrant	Vibrierschtzelement	4	
15	37632	Distanziale	Spacer	Entretoise	Distanzstück	4	
16	N15549-G22	Rondella piana	Washer	Rondelle	Scheibe	4	
17	N15536-G22	Rondella elastica	Spring washer	Rondelle élastique	Federscheibe	4	
18	N1081-G22	Vite	Screw	Vis	Schraube	4	
19	37636	Vite	Screw	Vis	Schraube	8	
20	37656	Rondella in gomma	Rubber washer	Rondelle	Scheibe	12	
21	38751	Tubo di sfiato	Breather pipe	Soupital	Ablufttrohre	1	
22	N2523-G22	Vite	Screw	Vis	Shraube	1	
23	N2510-G22	Vite	Screw	Vis	Schraube	1	
24	33153	Corpo pompa acqua	Pump body	Corp pompe	Punmpenstiefol	1	
25	19965	Anello OR	«O» Ring	Joint «O»	O-Ring	1	
26	31698	Girante	Rotor	Couronne	Windrad	1	
27	23108	Anello OR	«O» Ring	Joint «O»	O-Ring	1	
28	*28960/03	Rosetta di rasamento sp. 0,3 mm.	Thrust washer 0,3 mm.	Rondelle d'épaulement 0,3 mm.	Anlaufscheibe 0,3 mm.	1	
29	30854	Distanziale	Spacer	Entretoise	Distanzstück	1	
30	31755	Albero rinvio comando pompa Z=32	Shaft Z=32	Arbre Z=32	Welle Z=32	1	
31	31753	Pignone comando albero rinvio pompa Z=18	Pinion Z=18	Pignon Z=18	Ritzel Z=18	1	
32	26884	Anello OR	«O» Ring	Joint «O»	O-Ring	1	
33	31754	Distanziale	Spacer	Entretoise	Distanzstück	1	
34	35104	Tubazione acqua dalla pompa al cilindro	Line	Conduite	Rohr	1	
35	N2553-G22	Vite	Screw	Vis	Schraube	2	
36	N15538-G22	Rosetta elastica	Spring washer	Rondelle elastique	Federscheibe	2	
37	N15506-G22	Rosetta piana	Washer	Rondelle	Scheibe	2	

* : Se necessaria - If necessary - Si necessaire - Nöting.

N° CATALOGO - CATALOG No. - Nr. CATALOGUE - KATALOG Nr. 37739 - PAGINA EMESSA Gennaio '83 - PAGE IUSSED January '83 - PAGE IMPRIMÉE Janvier '83 - SEITE HERAUSGEGEBEN Januar '83

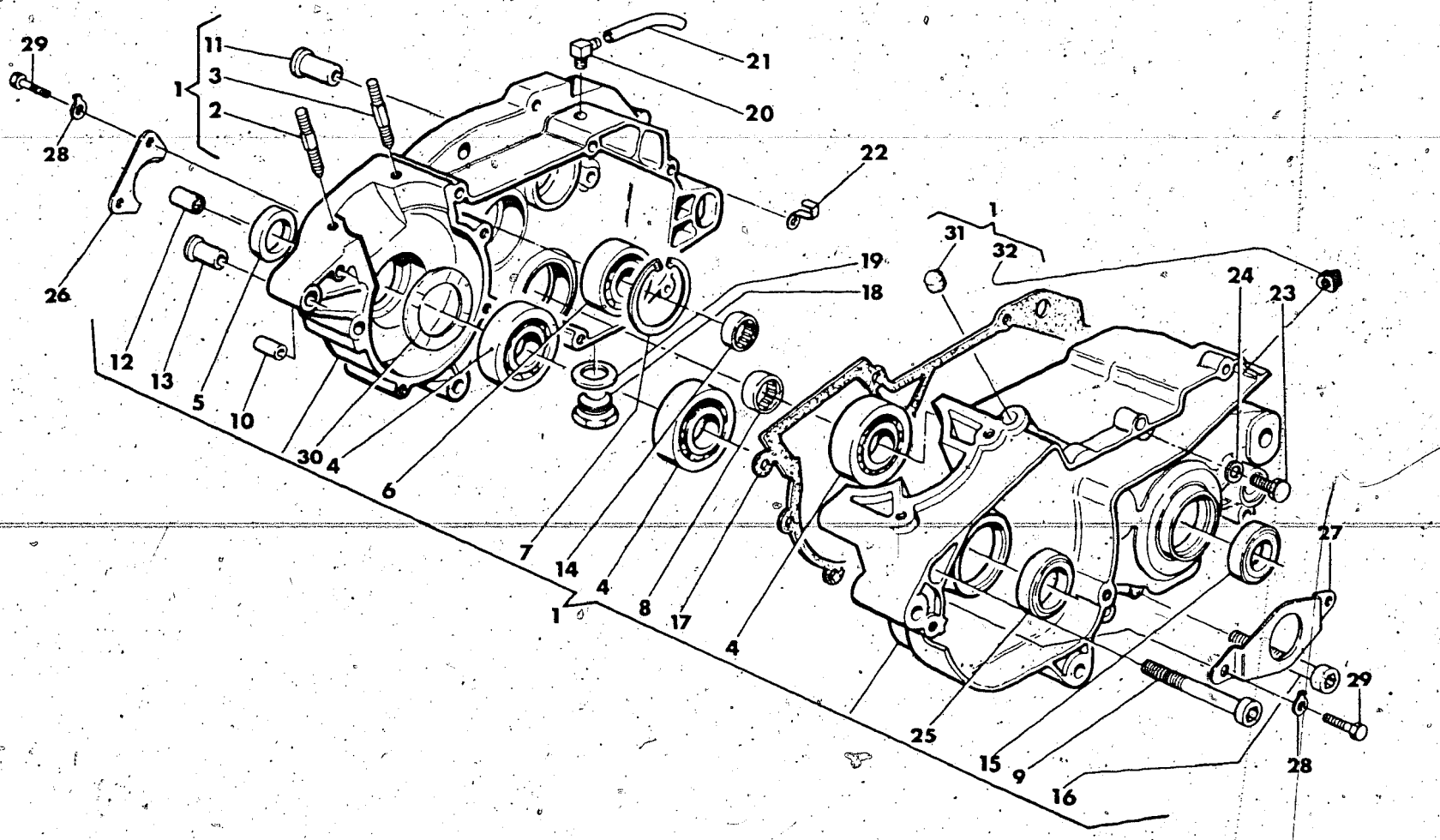

Index No. Pos. N.	Code N. Nr. Code N. Cod. Code Nr.	"DENOMINAZIONE"	NAME	DESIGNATION	BESHREIBUNG	Q ty Q tà Q te M ge	Validity Validità Validité Gultig
1	37194	Carter accoppiati completi	Crankcase assy	Carters assemblés compl.	Kurbelgehause Kpl	1	
2	33143	Prigioniero anteriore	Stud bolt	Prisonnier avant	Vorterstiftshraube	2	
3	31803	Prigioniero posteriore	Stud boit	Prisionnier arrière	Hinterstiftshraube	2	
4	24947	Cuscinetto alb. motore e alb. secondario lato sinistro	Bearing	Roulement	Lager	3	
5	30728	Anello di tenuta	Seal ring	Bague d'étanchéite	Dichtungsring	1	
6	27589	Cuscinetto alb. primario	Bearing	Roulement	Lager	1	
7	N21272-G0	Anello elastico	Circlip	Bague d'arrét	Federring	1	
8	36440	Cuscinetto a rullini per alb. secondario	Bearing	Roulement	Lager	1	
9	N2519-G22	Vite	Screw	Vis	Scraube	1	
10	7719	Bussola rif. carter e cop. destro	Bushing	Douille	Busche	4	
11	30967	Bussola asse rot. forcellone	Bushing	Douille	Busche	2	
12	31748	Boccola a rullini alb. pompa acqua	Needle bearing	Roulement a aiguilles	Nadel Kafing	1	
13	31717	Bussola att. motore al telaio	Bushing	Douille	Busche	4	
14	37198	Boccola a rullini alb. primario	Needle bearing	Roulement a aiguilles	Nadel Kafing	1	
15	36357	Anello di tenuta	Seal ring	Bague d'étanchéité	Dischtungsring	1	
16	N2515-G22	Vite	Screw	Vis	Schraube	9	
17	31750	Guarnizione	Gasket	Joint	Dichtung	1	
18	11524	Tappo scarico olio	Plug	Bouchon	Verschluss	1	
19	6725/3	Rosetta di tenuta	gasket	Joint	Dichtung	1	
20	19620	Raccordo sfiato	Union	Raccord	Anschluss	1	
21	32485	Tubetto	Tube	Tuyau	Rohr	1	
22	24319	Piastrina	Plate	Plaque	Platte	1	
23	N1537-G22	Vite foro int. folle	Screw	Vis	Schraube	1	
24	N15587	Rosetta di tenuta	Washer	Rondelle	Dichtring	1	
25	32389	Anello di tenuta	Seal ring	Bague d'étanchéité	Dichtungsring	1	
26	33312	Piastrina per paraolio lato destro	Plate	Plaque	Platte	1	
27	33313	Piastrina per paraolio lato sinistro	Plate	Plaque	Platte	1	
28	8146	Rosetta di sicurezza	Washer	Rondelle	Dichtring	4	
29	N1077-G22	Vite	Bolt	Vis	Schraube	4	
30	33311	Rosetta sotto cuscin. alb. motore lato destro e sinistro	Washer right and left crankshaft bearing	Rondelle	Dichtring	2	
31	35049	Tappo	Plug	Bouchon	Verschluss	1	
32	35100	Tappo	Plug	Bouchon	Verschluss	1	

CATALOGO - CATALOG No. - Nr. CATALOGUE - KATALOG Nr. 37739 - PAGINA EMESSA Gennaio '83 - PAGE IUSSED January '83 - PAGE IMPRIME Janvier '83 - SEITE HERAUSGEGEBEN Januar '83

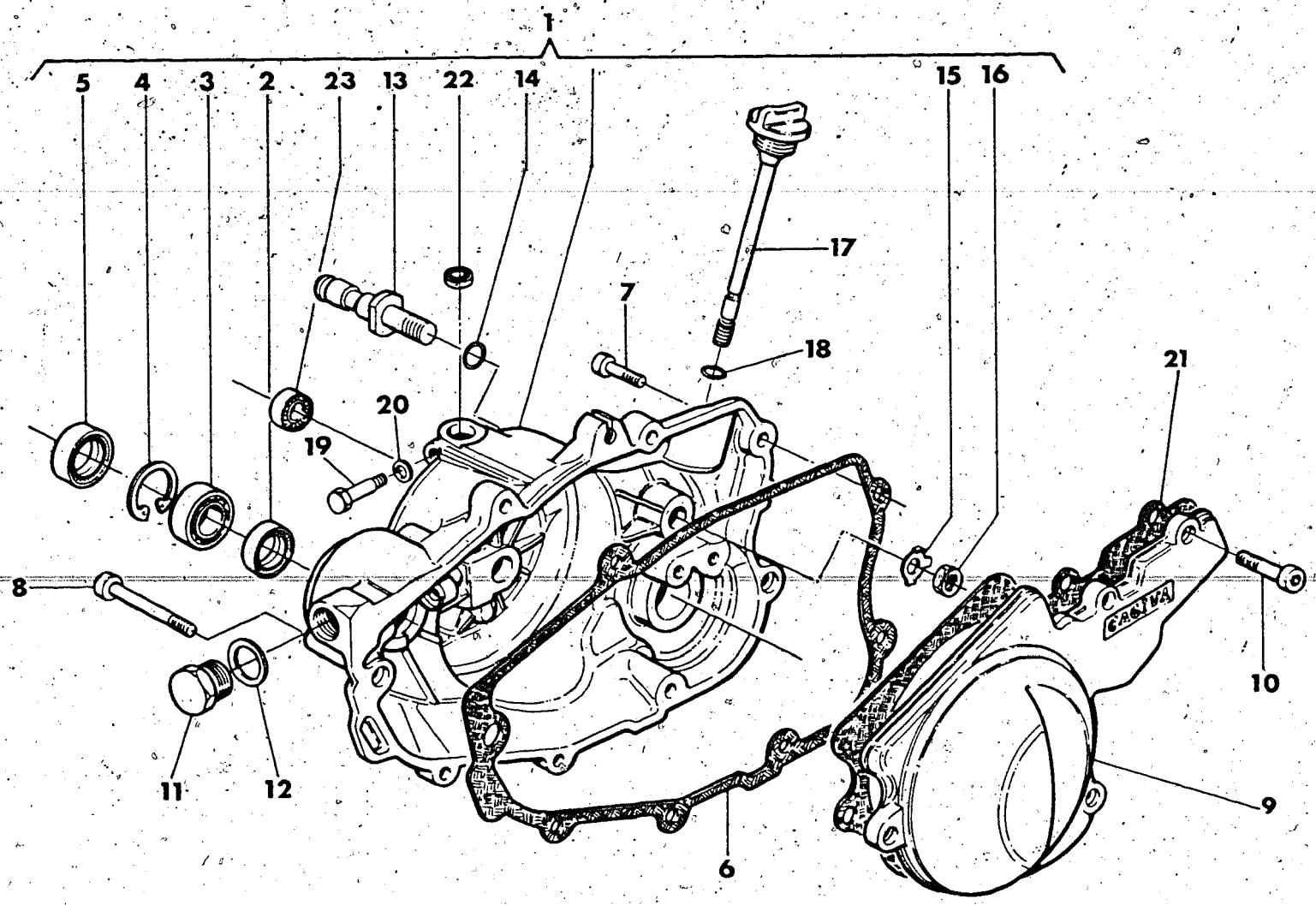

Index No. Pos. N.	Code N. Nr. Code N. Cod. Code Nr.	DENOMINAZIONE	NAME	DESIGNATION	BESHREIBUNG	Q.ty Q.tà Q.te M.ge	Validity Validità Validité Gultig
1	36884	Ass. coperchio destro	Cover right assy	Couvercle D. compl.	Deckel R. Kpl.	1	
2	22946	Anello di tenuta pompa acqua	Seal ring	Bague d'étanchéité	Dichtungsring	1	
3	21254	Cuscinetto	Bearing	Roulement	Lager	1	
4	N21261-G0	Anello Seeger	Circlip	Bague d'arrêt	Federring	1	
5	32390	Anello di tenuta pompa acqua	Seal ring	Bague d'étanchéité	Dichtungsring	1	
6	31752	Guarnizione	Gasket	Joint	Dichtung	1	
7	N2510-G22	Vite	Screw	Vis	Schraube	6	
8	N2512-G22	Vite	Screw	Vis	Schraube	1	
9	35009	Coperchio sinistro	Cover left	Couvercle G.	Deckel L.	1	
10	N7335-G22	Vite	Screw	Vis	Schraube	4	
11	31817	Tappo per foro rinvio contagiri	Plug	Bouchon	Verschluss	1	
12	N15599	Rosetta di tenuta	Washer	Rondelle	Dichtring	1	
13	34160	Perno rot. leva freno post.	Pin	Pivot	Stift	1	
14	23108	Anello OR	«O» Ring	Joint «O»	O-Ring	1	
15	32175	Rosetta di sicurezza	Washer	Rondelle	Dichtring	1	
16	N15066-G0	Dado	Nut	Ecrou	Mutter	1	
17	31819	Tappo carico olio	Plug	Bouchon	Verschluss	1	
18	27960	Rosetta di tenuta	Washer	Rondelle	Dichtring	1	
19	31388	Vite di fermo per alb. com. cremagliera	Screw	Vis	Schraube	1	
20	N15580	Rosetta di tenuta	Washer	Rondelle	Dichtring	1	
21	35045	Guarnizione	Gasket	Joint	Dichtung	1	
22	33780	Anello di tenuta	Seal ring	Bague d'étanchéité	Dichtungsring	1	
23	36653	Anello di tenuta alb. avviamento	Seal ring	Bague d'étanchéité	Dichtungsring	1	

N° CATALOGO - CATALOG No. - Nr. CATALOGUE - KATALOG Nr. 37739 PAGINA EMESSA Gennaio '83 - PAGE IUSSED January '83 - PAGE IMPRIME Janvier '83 - SEITE HERAUSGEGEBEN Januar '83

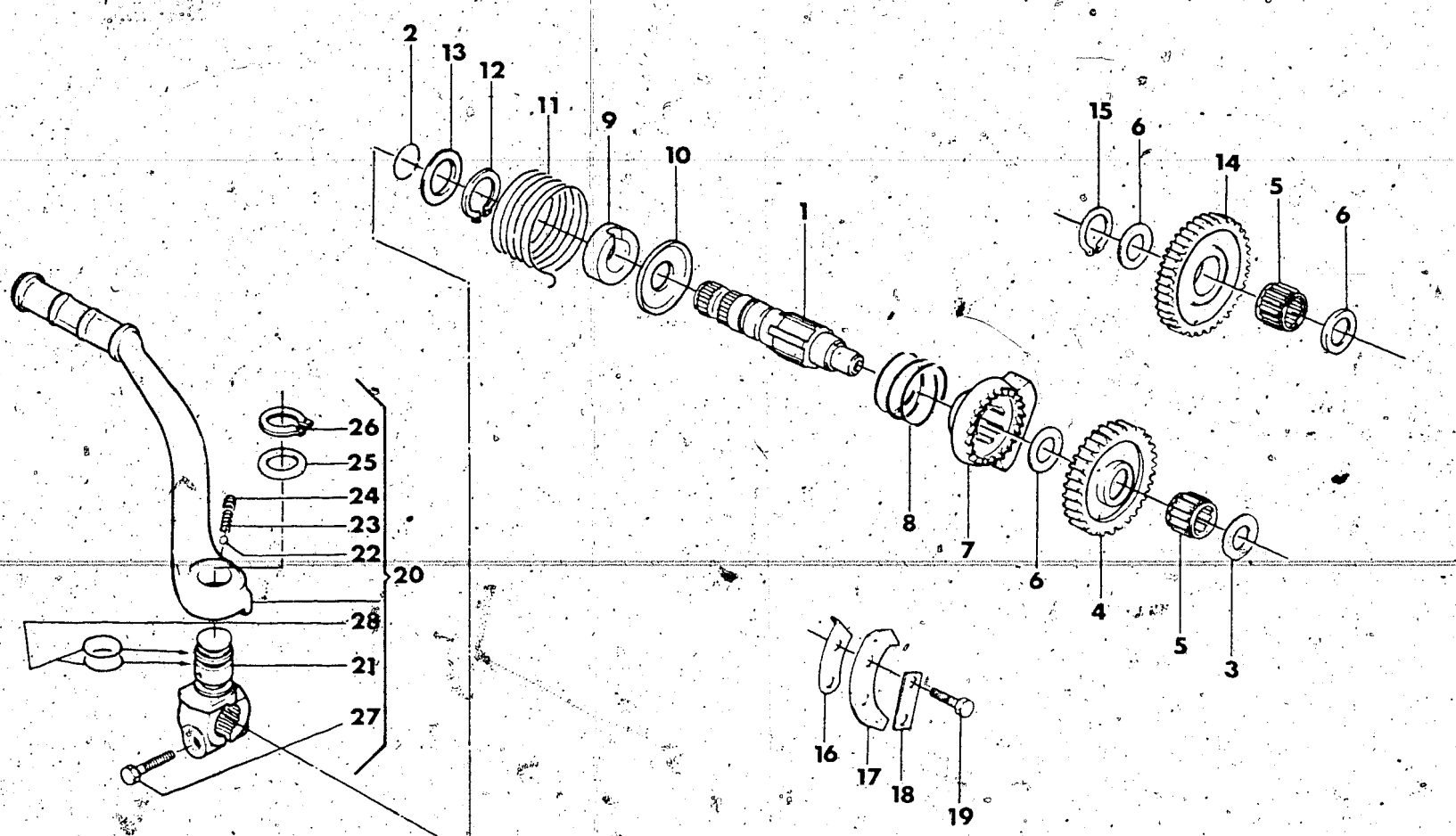

Index No. Pos. N.	Code N. Nr. Code N. Cod. Code Nr.	DENOMINAZIONE	NAME	DESIGNATION	BESHREIBUNG	Q.ty Q.tà Q.te M.ge	Validity Validità Validité Gültig
1	36379	Albero com. avviamento	Starter crank shaft	Arbre de démarrage	Kickstarterwelle	1	
2	1059	Anello di tenuta	Seal ring	Bague d'étanchéité	Dichtungsring	1	
3	4551/10	Rosetta di rasam. sp. 1,0 mm.	Washer thrust thick 1,0 mm.	Rondelle d'épaul. esp. 1,0 mm.	Anlaufscheibe St. 1,0 mm.	1	
4	31761	Ingranaggio con cricchetto Z = 27	Gear Z = 27	Engrenage Z = 27	Zahnrad Z = 27	1	
5	22375	Gabbia a rullini	Needle Bearing	Roulement a aiguilles	Nadelkafig	2	
6	4553/60	Rosetta di rasam. sp. 0,6 mm.	Washer thrust thick 0,6 mm.	Rondelle d'épaul. esp. 0,6 mm.	Anlaufscheibe St. 0,6 mm.	3	
7	24905	Manicotto scorrevole	Ratchet starter	Manchon	Muffe	1	
8	31762	Molla	Spring	Ressort	Feder	1	
9	31763	Distanziale	Spacer	Entretoise	Abstandsstuck	1	
10	31795	Rosetta di spallamento	Washer	Rondelle	Dichtring	1	
11	31764	Molla ritorno leva	Spring	Ressort	Feder	1	
12	N21206-G0	Anello Seeger	Circlip	Bague d'arrêt	Federring	1	
13	10904/10	Rosetta di spallamento sp. 1,0 mm.	Washer thrust thick 1,0 mm.	Rondelle d'épaul. esp. 1,0 mm.	Anlaufscheibe St. 1,0 mm.	1	
14	31765	Ingranaggio di rinvio Z = 28	Gear Z = 28	Engrenage Z = 28	Zahnrad Z = 28	1	
15	N21204-G0	Anello Seeger	Circlip	Bague d'arrêt	Federring	1	
16	31695	Piastrina fine corsa avviamento	Plate	Plaque	Platte	1	
17	31696	Piastrina disinnesto avviamento	Plate	Plaque	Platte	1	
18	20474	Piastrina di sicurezza	Safety washer	Plaque	Platte	1	
19	N1081-G22	Vite	Screw	Vis	Schraube	2	
20	33324	Leva avviamento completa	Starter crank assy	levier compl.	Hebel Kpl.	1	
21	33325	Morsetto	Clamp	Eton	Klamme	1	
22	N21507	Sfera 1/4"	Ball 1/4"	Bille 1/4"	Kugel 1/4"	1	
23	32203	Molla	Spring	Ressort	Feder	1	
24	32204	Vite senza testa	Screw	Vis	Schraube	1	
25	32205	Rondella	Washer	Rondelle	Scheibe	1	
26	N21206-G0	Anello elastico	Circlip	Bague d'arrêt	Federring	1	
27	N1142-G22	Vite fiss. leva	Screw	Vis	Schraube	1	
28	22551	Anello OR	«O» Ring	Joint «O»	O-Ring	2	

N° CATALOGO - CATALOG No. - Nr. CATALOGUE - KATALOG Nr. 37739 PAGINA EMESSA Gennaio '83 - PAGE IUSSED January '83 - PAGE IMPRIME Janvier '83 - SEITE HERAUSGEGEBEN Januar '83

TRASMISSIONE PRIMARIA, FRIZIONE
PRIMARY DRIVE, CLUTCH
TRANSMISSION PRIMAIRE, EMBRAYAGE
ERSTER ANTRIEB, KUPPLUNG

DRAWING-TAVOLA
TABLE-BILD

7

WMX 125/3

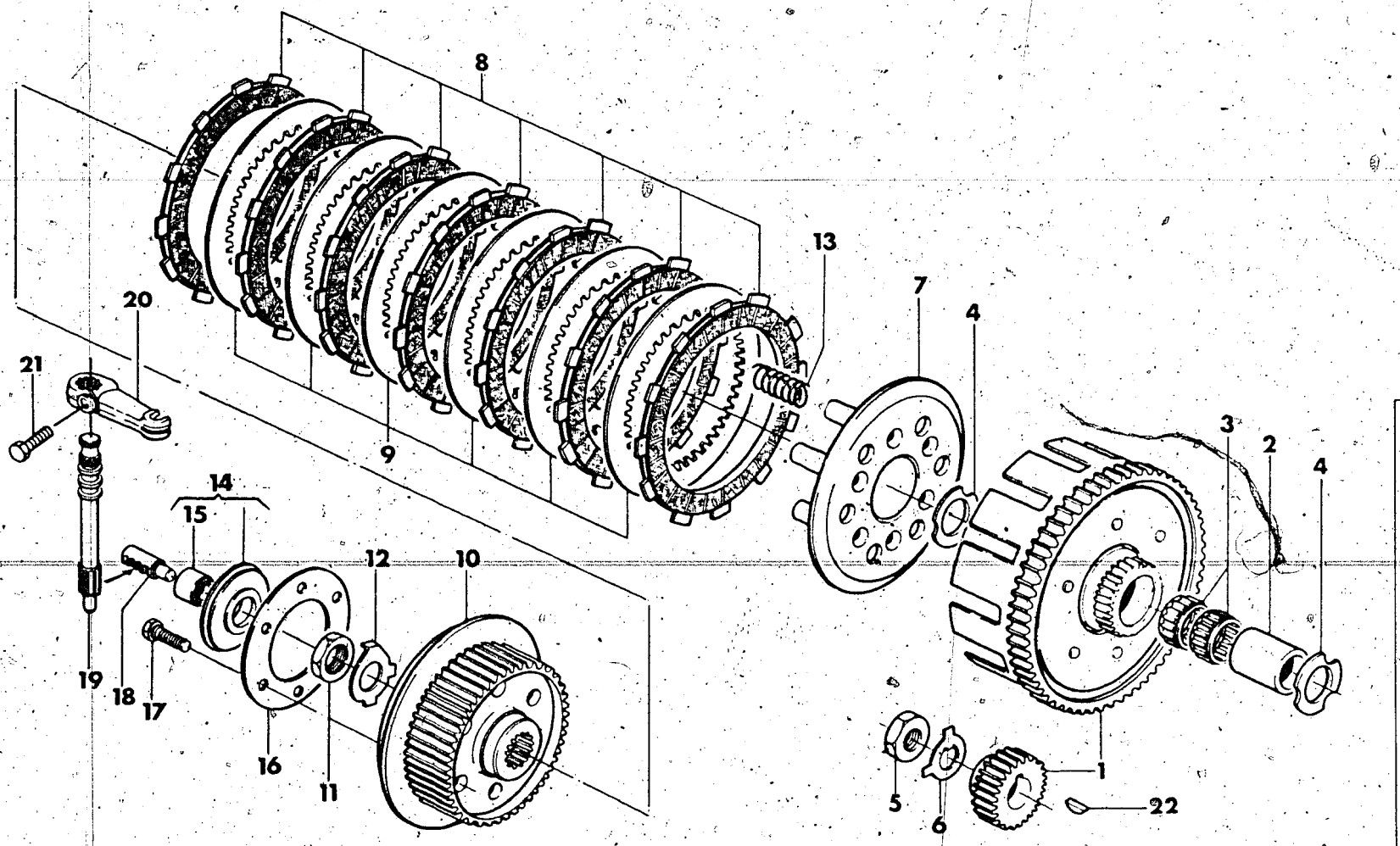

Index No Pos. N.	Code N. Nr. Code N. Cod. Code Nr.	DENOMINAZIONE	NAME	DESIGNATION	BESHREIBUNG	Q ty Q tà Q te M ge	Validity Validità Validité Gültig
1	31735	Coppia trasm. primaria	Set of matched primary	Engrenages trans. pr.	Stirnraderaar	1	
2	24983	Distanziale ingr. condotto	Spacer	Entretoise	Abstandsstuck	1	
3	25044	Gabbia a rullini	Needle bearing	Roulement a aiguilles	Nadelkafig	2	
4	24984	Rosetta di spallamento	Washer	Rondelle	Dichtring	2	
5	19627	Dado	Nut	Ecrou	Mutter	1	
6	31739	Rosetta di sicurezza	Washer	Rondelle	Dichtring	1	
7	31813	Disco premifrizione	Plate	Disque	Platte	1	
8	37542	Disco conduttore	Drive plate	Disque conducteur	Belagscheibe	7	
9	31381	Disco condotto	Driven plate	Disque interieur	Stahlscheibe	6	
10	31814	Mozzo portadischi	Clutch hub	Moyeu porte-disques	Scheibenhatternabe	1	
11	3170	Dado	Nut	Ecrou	Mutter	1	
12	29089	Rosetta di sicurezza	Washer	Rondelle	Dichtring	1	
13	36229	Molla frizione	Spring	Ressort	Feder	6	
14	35109	Assieme spingimolle	Pressure spring	Serre ressort	Druckfeder	1	
15	35106	Cuscinetto	Bearing	Roulement	Lager	1	
16	31830	Disco ritegno molle	Plate	Disque	Platte	1	
17	30820	Vite	Screw	Vis	Schraube	6	
18	31485	Cremagliera com. frizione	Rack	Cremaillere	Zahnstange	1	
19	33781	Albero com. cremagliera	Shaft	Arbre	Welle	1	
20	34968	Leva com. cremagliera	Lever	Levier	Lasche	1	
21	N1081-G22	Vite	Washer	Rondelle	Dichtring	1	
22	N21007	Linguetta americana	Key	Clavette	Keil	1	

N° CATALOGO - CATALOG No. - Nr. CATALOGUE - KATALOG Nr. 37739 - PAGINA EMESSA Gennaio '83 - PAGE IUSSED January '83 - SEITE HERAUSGEGEBEN Januar '83
N° PAGE IMPRIME Janvier '83 - SEITE HERAUSGEGEBEN Januar '83

CAMBIO VELOCITÀ
GEAR BOX
BOÎTE DE VITESSE
WESCHELGETRIEBE

DRAWING-TAVOLA
TABLE-BILD

8
WMX 125/3

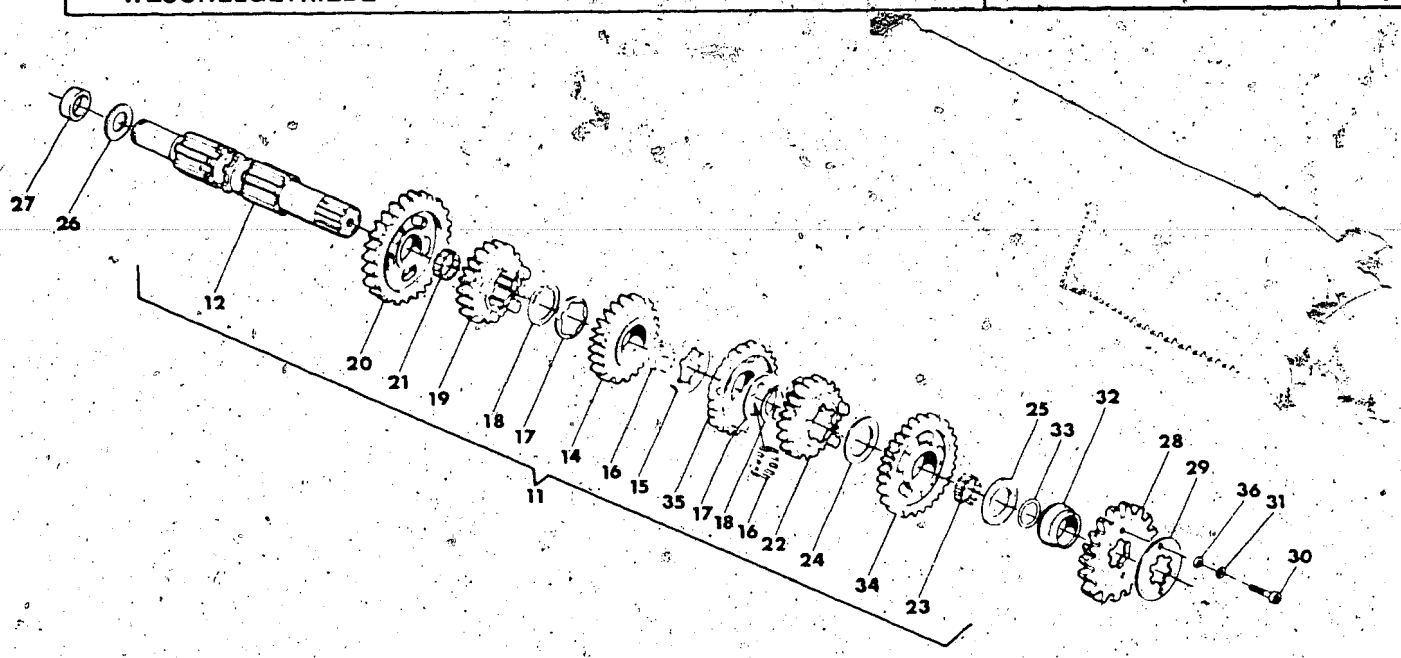

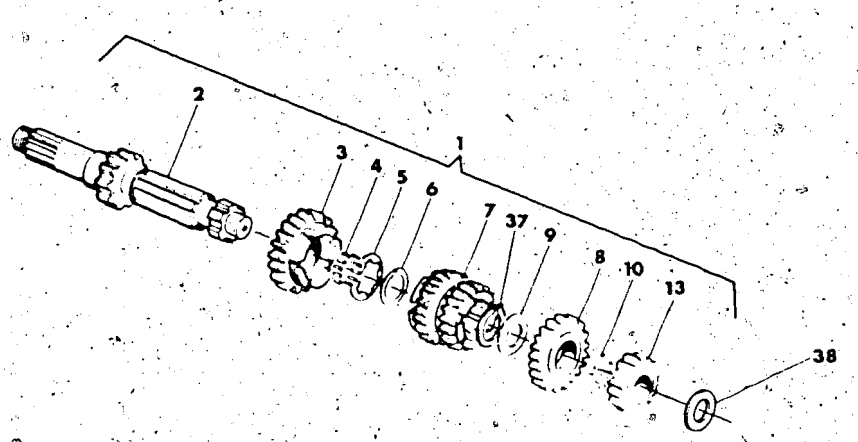

Index No. Pos. N.	Code N. Nr. Code N. Cod. Code Nr.	DENOMINAZIONE	NAME	DESIGNATION	BESHREIBUNG	Q ty Q tà Q te M ge	Validity Validità Validité Gültig
1	36820	Assieme albero primario	Main shaft assy.	Ensemble arbre prim.	Abtriebswelle Kpl.	1	
2	36821	Albero primario Z = 11	Main shaft Z = 11	Arbre prim. Z = 11	Welle Z = 11	1	
3	33170	Ingr. 6ª vel. A.P. - Z = 20	Gear, main shaft 6th Z = 20	Pignon 6ème A.P. - Z = 20	Stirnrad 6 A.W. - Z = 20	1	
4	25138	Rullino	Roller	Aiguille	Rolle	25	
5	37077	Rosetta di ras. sp. 0,8 mm.	Thrust washer 0,8 mm.	Rondelle d'épaulement 0,8 mm.	Anlaufscheibe 0,8 mm	1	
6	31768	Anello Seeger	Circlip	Bague d'arrêt	Federring	1	
7	33171	Ingr. scorr. A.P. 3ª vel. - Z = 15 e 4ª Vel Z = 20	Gear, main shaft 3rd Z = 15 and 4sh Z = 20	Pignon A.P. 3ème Z = 15 et 4ème Z = 20	Stirnrad A.W. 3 - Z = 15 und 4 - Z = 20	1	
8	36822	Ingr. 5ª Vel A.P. - Z = 19	Gear, main shaft 5th Z = 19	Pignon A.P. 5ème - Z = 19	Stirnrad 5 A.W. - Z = 19	1	
9	23736	Rosetta di ras. sp. 0,8 mm.	Thrust washer 0,8 mm.	Rondelle dépaulement 0,8 mm.	Allaufscheibe 0,8 mm	1	
10	30793	Rullino	Roller	Aiguille	Rolle	25	
11	35123	Assieme albero secondario	Countershaft assy	Ensemble arbre second.	Nebenwelle Kpl.	1	
12	31771	Albero secondario	Counter shaft	Arbre secondaire	Nebenwelle	1	
13	36823	Ingr. 2ª vel. A.P. - Z = 14	Gear, main shaft 2nd - Z = 14	Pignon 2ème A.P. - Z = 14	Stirnard 2 A.W. Z = 14	1	
14	31672	Ingr. 4ª vel. A.S. - Z = 25	Gear, main shaft 4th - Z = 25	Pignon 4ème A.S. - Z = 25	Stirnrad 4 N.W. Z = 25	1	
15	31679	Distanziale	Spacer	Entretoise	Distanzstück	1	
16	N21546	Rullino	Roller	Aiguille	Rolle	56	
17	26176	Rosetta di ras. sp. 0,8 mm.	Thrust washer 0,8 mm.	Rondelle d'épaulement 0,8 mm.	Anlaufscheibe 0,8 mm	2	
18	31772	Anello Seeger	Circlip	Bague d'arret	Federring	2	
19	33175	Ingr. 6ª vel A.S. - Z = 20	Gear, main shaft 6th - Z = 20	Pignon 6ème A.S. - Z = 20	Stirnrad 6 N.W. - Z = 20	1	
20	31669	Ingr. 1ª vel A.S. - Z = 25	Gear, counter shaft 1st - Z = 25	Pignon 1ère A.S. - Z = 25	Stirnrad 1 N.W. - Z = 25	1	
21	31773	Gabbia a rullini	Needle bearing	Roulement a aiguille	Nadelkafig	1	
22	37256	Ingr. 5ª vel A.S. - Z = 21	Gear, counter shaft 5th - Z = 21	Pignon 5ème A.S. - Z = 21	Stirnard 5 N.W. - Z = 21	1	
23	22373	Gabbia a rullini	Needle bearing	Roulement a aiguille	Nadelkafig	1	
24	7989/10	Rosetta di rasam. sp. = 1,0 mm.	Thrust washer 1,0 mm.	Rondelle d'épaulement 1,0 mm.	Anlaufscheibe 1,0 mm	1	
25		Rosetta di rasamento sp.	Thrust washer	Rondelle d'épaulement	Anlaufscheibe	1	
	7989/3	0,3 mm	0,3 mm	0,3 mm	0,3 mm		
	7989/5	0,5 mm	0,5 mm	0,5 mm	0,5 mm		
	7989/8	0,8 mm	0,8 mm	0,8 mm	0,8 mm		
26		Rosetta di rasamento sp.	Thrust washer	Rondelle d'épaulement	Anlaufscheibe	1	
	32070/3	0,3 mm	0,3 mm	0,3 mm	0,3 mm		
	32070/8	0,8 mm	0,8 mm	0,8 mm	0,8 mm		
	32070/10	1,0 mm	1,0 mm	1,0 mm	1,0 mm		
	32070/12	1,2 mm	1,2 mm	1,2 mm	1,2 mm		
27	36441	Anello int. per cusc. a rullini	Inner spacer, needle bearing	Bague	Ring	1	
28	33424	Pignone uscita cambio Z = 13 (di serie)	Drive sprocket Z = 13 (standard)	Pignon Z = 13 (standard)	Ritzel Z = 13 (in serie)	1	
	33427	Pignone uscita cambio Z = 12	Drive sprocket Z = 12	Pignon Z = 12	Ritzel Z = 12	1	
	33425	Pignone uscita cambio Z = 14	Drive sprocket Z = 14	Pignon Z = 14	Ritzel Z = 14	1	
29	31743	Piastrina	Plate	Plaque	Platte	1	

N° CATALOGO - CATALOG No. - Nr. CATALOGUE - KATALOG Nr. 37739 PAGINA EMESSA Gennaio '83 - PAGE IUSSED January '83 - PAGE IUSSED Janvier '83 - SEITE HERAUSGEGEBEN Januar '83

CAMBIO VELOCITÀ
GEAR BOX
BOÎTE DE VITESSE
WESCHELGETRIEBE

DRAWING-TAVOLA
TABLE-BILD

8

WMX 125/3

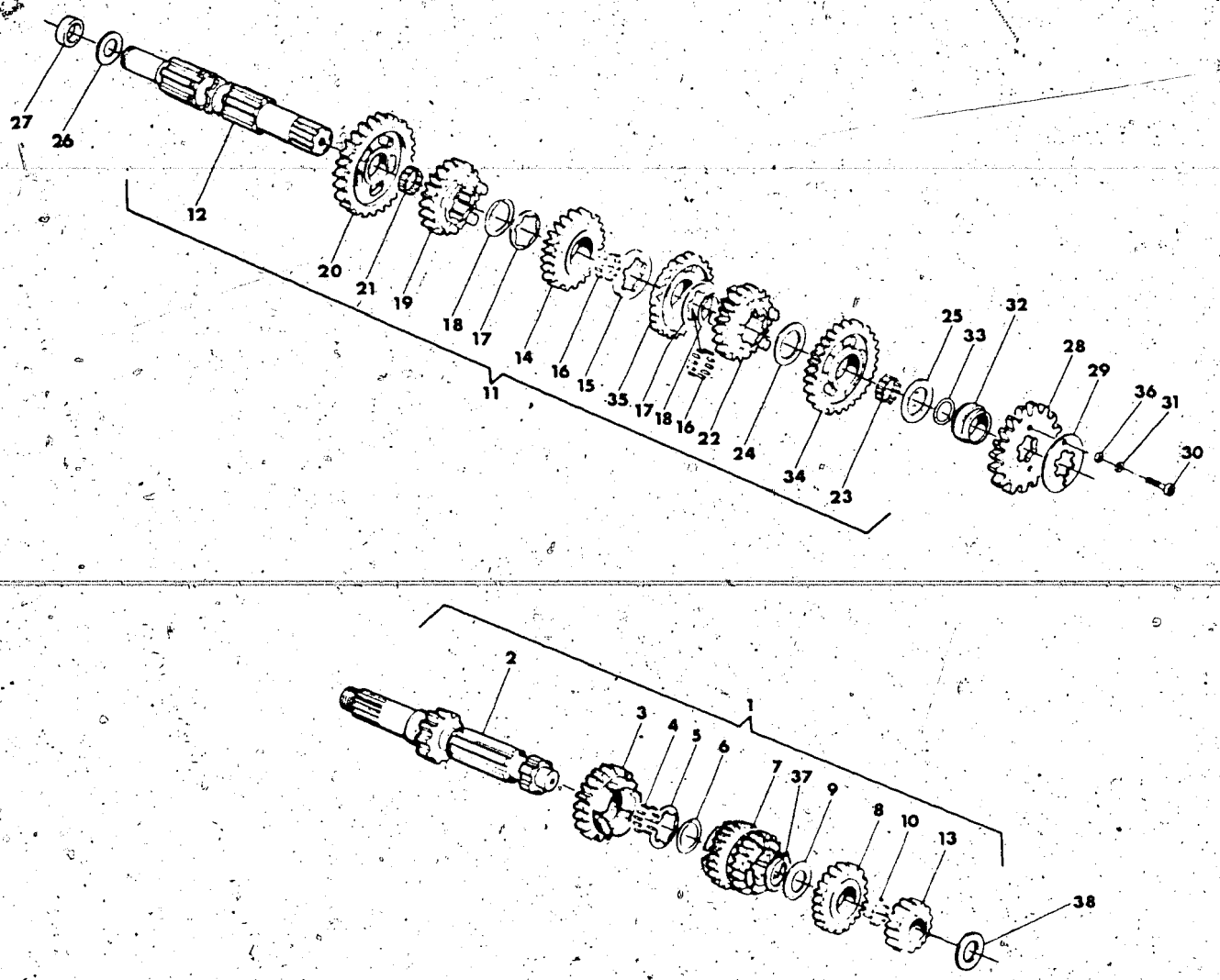

Index No. Pos. N.	Code N. Nr. Code N. Cod. Code Nr.	DENOMINAZIONE	NAME	DESIGNATION	BESHREIBUNG	Q.ty Q.tà Q.te M.ge	Validity Validità Validité Gültig
30	N2482-G22	Vite	Screw	Vis	Schraube	2	
31	N15535-G22	Rosetta elastica	Spring washer	Rondelle élastique	federscheibe	2	
32	33303	Distanziale	Spacer	Entretoise	Distanzstück	1	
33	19789	Anello OR	«O» Ring	Joint «O»	«O» Ting	1	
34	35488	Ingran. 2ª vel. A.S. - Z=25	Gear, counter shaft 2nd - Z=25	Pignon 2ème A.S. - Z=25	Stirnrad 2 N.W. - Z=25	1	
35	37255	Ingran. 3ª vel. A.S. Z=22	Gear, counter shaft 3rd - Z=22	Pignon 3ème A.S. - Z322	Stirnrad 3 N.W. - Z=22	1	
36	N15503-G22	Rosetta piana	Washer	Rondelle	Scheibe	2	
37	37168	Anello Seeger	Circlip	Bague d'arrête	Federring	1	
38		Rosetta di rasamento sp.	Thrust washer	Rondelle d'epaulement	Anlaufscheibe	1	
	38110/3	0,3 mm	0,3 mm	0,3 mm	0,3 mm		
	38110/8	0,8 mm	0,8 mm	0,8 mm	0,8 mm		
	38110/9	0,9 mm	0,9 mm	0,9 mm	0,9 mm		
	38110/10	1,0 mm	1,0 mm	1,0 mm	1,0 mm		
	38110/11	1,1 mm	1,1 mm	1,1 mm	1,1 mm		

N° CATALOGO - CATALOG No. - Nr. CATALOGUE - KATÁLOG Nr. 37739 PAGINA EMESSA Gennaio '83 - PAGE ISSUED January '83 - PAGE IMPRIME Janvier '83 - SEITE HERAUSGEGEBEN Januar '83

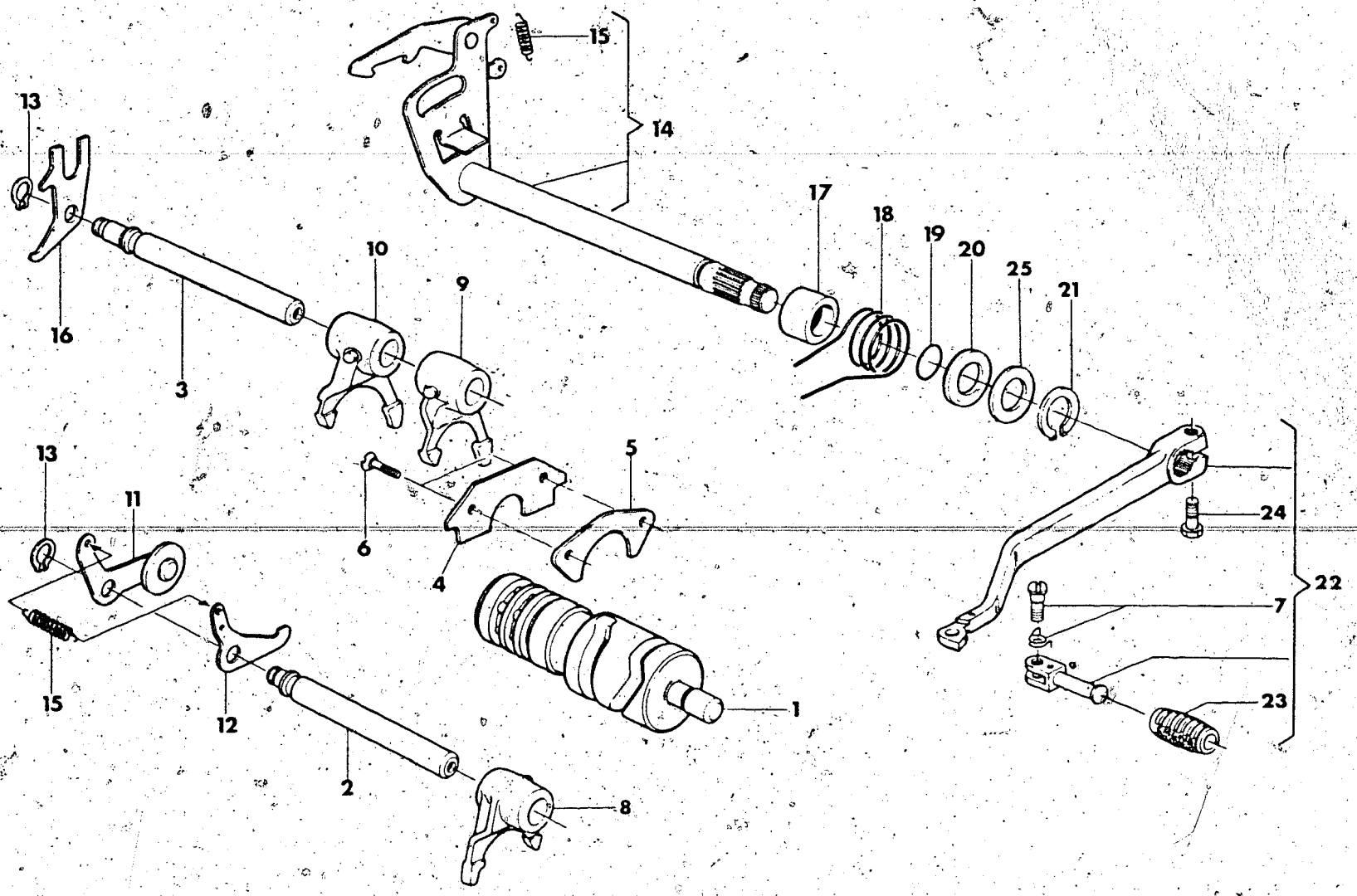

Index No Pos N	Code N Nr Code N Cod Code Nr	DENOMINAZIONE	NAME	DESIGNATION	BESHREIBUNG	Q ty Q tà Q te M'ge	Validity Validità Validité Gültig
1	31774	Albero com. forcelle	Gear shifter cam	Levier de commande	Schaltwalze	1	
2	31776	Perno forcella quinta e sesta vel.	Pin	Pivot	Stift	1	
3	31777	Perno forcella prima, seconda, terza, quarta velocità	Pin	Pivot	Stift	1	
4	24840	Piastrina di ritegno	Plate	Plaque	Platte	1	
5	24841/2	Piastrina di rasamento Sp. 0,2 mm	Plate 0,2 mm	Plaque 0,2 mm	Platte 0,2 mm	3	
	24841/3	Piastrina di rasamento Sp. 0,3 mm	Plate 0,3 mm	Plaque 0,3 mm	Platte 0,3 mm	3	
6	N3834-G22	Vite	Screw	Vis	Schraube	2	
7	29862	Perno con molla	Pin with spring	Pivot avec ressort	Stift wit feder	1	
8	27158	Forcella com. ingr. quinta e sesta vel. A.P.	Fork, 5th and 6th mainshaft	Fourchette 5ème et 6ème arbre primaire	Gabel 5,6 A.W.	1	
9	35119	Forcella com. ingr. seconda e terza vel. A.S.	Fork, 2nd and 3rd countershaft	Fourchette 2ème et 3ème arbre secondaire	Gabel 2,3 N.W.	1	
10	26134	Forcella com. ingr. prima e quarta vel. A.S.	Fork 1st and 4th countershaft	Fourchette 1ème et 4ème arbre secondaire	Gabel 1,4 N.W.	1	
11	34035	Saltarello fissa marce	Pawl	Cliquet	Sturmhaken	1	
12	24849	Saltarello fissa folle	Pawl	Cliquet	Sturmhaken	1	
13	21375	Anello elastico	Circlip	Bague d'arret	Federring	2	
14	33014	Ass. selettore	Shifter	Selecteur	Schaltwelle	1	
15	27103	Molla	Spring	Ressort	feder	2	
16	24856	Piastrina di fermo	Plate	Plaque	Platte	1	
17	24857	Bussola	Bushing	Douille	Buchse	1	
18	24858	Molla selettore	Spring	Ressort	Feder	1	
19	25082	Anello torico	«O» Ring	Joint «O»	O-Ring	1	
20	15992	Rosetta piana	Washer	Rondelle	Abstandsring	1	
21	N21203-G22	Anello elastico	Circlip	Bague d'arret	Federring	1	
22	37267	Assieme leva com. cambio	Shift lever assy	Pedale compl.	Fussschalthebel Kpl.	1	
23	29861	Manicotto	Pedal rubber	Manchon	Gummimuffe K.	1	
24	N1081-G22	Vite	Screw	Vis	Schraube	1	
25*	1049/6	Rosetta piana	Washer	Rondelle	Scheibe	1	

*: Se necessaria.
*: If necessary.
*: Si necessarie.
*: Noting.

N° CATALOGO - CATALOG No. - Nr. CATALOGUE - KATALOG Nr. 37739 PAGINA EMESSA Gennaio '83 - PAGE ISSUED January '83 - PAGE IMPRIME Janvier '83 - SEITE HERAUSGEGEBEN Januar '83

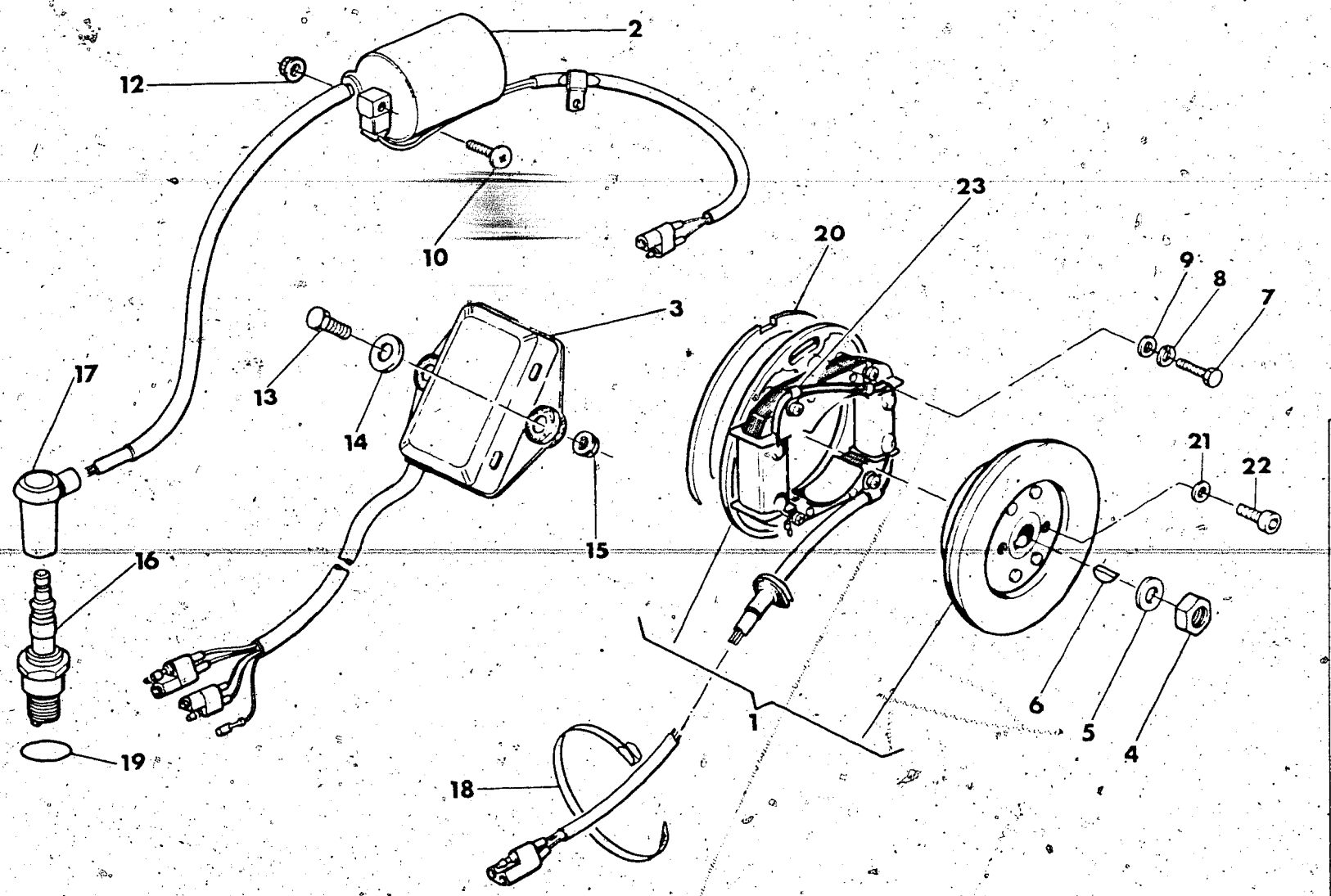

Index No. Pos. N	Code N. Nr. Code N. Cod. Code Nr.	DENOMINAZIONE	NAME	DESIGNATION	BESHREIBUNG	Q.ty Q.tà Q.te M.ge	Validity Validità Validité Gültig
1	38655	Volano elettronico completo	Fly wheel magneto assy	Volant compl.	Schwungmagnetzunder Kpl.	1	
2	32213	Bobina completa	Spark coil assy	Bobina compl.	Spule Kpl.	1	
3	32214	Centralina completa	Ignition module	Centrale electronique	Elektr. Zentrale	1	
4	38234	Dado fiss. rotore	Nut	Ecrou	Mutter	1	
5	19563	Rosetta	Washer	Rondelle	Scheibe	1	
6	N21007	Linguetta americana	Key	Clavette	Keil	1	
7	N1083-G22	Vite fiss. rotore	Screw	Vis	Schraube	2	
8	N15767-G21	Rosetta elastica	Spring washer	Rondelle élastique	Federscheibe	2	
9	2709	Rosetta piana	Washer	Rondelle	Scheibe	2	
10	25254	Vite fiss. bobina	Screw	Vis	Schraube	2	
12	37896	Dado	Nut	Ecrou	Mutter	2	
13	N1081-G22	Vite fiss. centralina	Screw	Vis	Schraube	2	
14	2709	Rosetta piana	Washer	Rondelle	Scheibe	2	
15	37901	Dado	Nut	Ecrou	Mutter	2	
16	30908	Candela M. Marelli CWP11L	Spark M. MARELLI CWP11L	Bougie M. MARELLI CWP11L	Zundung Kerze M. MARELLI CWP 11L	1	
	32218	Candela CHAMPION N82G	Spark CHAMPION N82G	Bougie CHAMPION N82G	Zundung KERZE CHAMPION N82G	1	
17	23158	Pipetta candela	Boot	Pipette	Sauger	1	
18	21811	Fascetta fiss. cavi volano	Clamp	Collier	Schelle	5	
19	35307	Guarnizione OR	«O» Ring	Joint «O»	«O» Ring	1	
20	36838	Spessore per statore	Thick for stator	Epaisseur pour stateur	Stator dike	1	
21	38233	Rosetta piana	Washer	Rondelle	Scheibe	2	
22	N2555-G22	Vite	Screw	Vis	Schraube	2	
23	27268	Fascetta fiss. cavi	Clamp	Collier	Schelle	1	

N° CATALOGO - CATALOG No. - Nr. CATALOGUE - KATALOG Nr. 37739 PAGINA EMESSA Gennaio '83 - PAGE IUSSED January '83 - PAGE IMPRIME Janvier '83 - SEITE HERAUSGEGEBEN Januar '83

CARBURATORE CARBURETOR CARBURATEUR VERGASER	DRAWING-TAVOLA TABLE-BILD	11 WMX 125/3

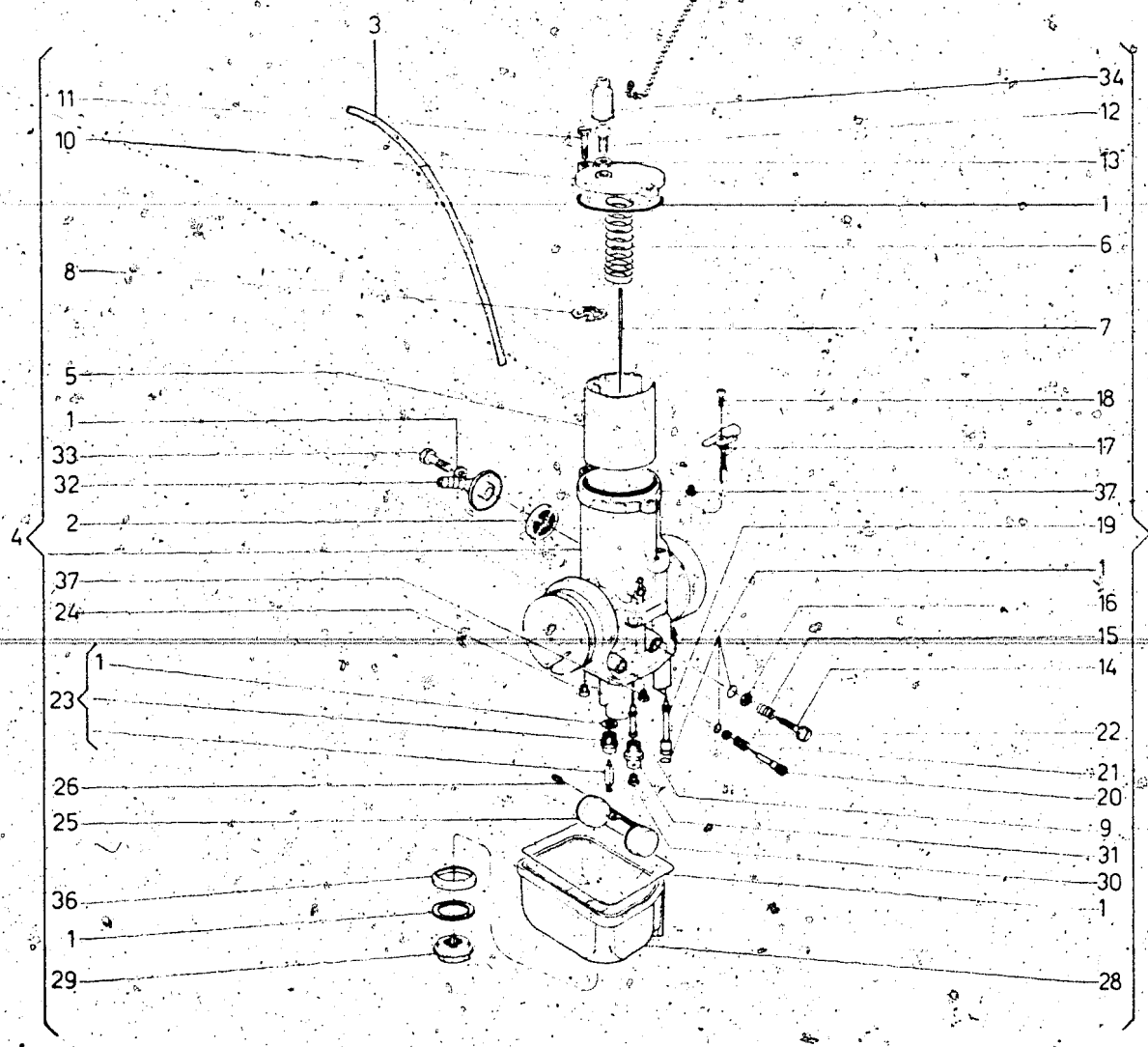

Index No. Pos. N°	Code N. Nr. Code N. Cod. Code Nr.	DENOMINAZIONE	NAME	DESIGNATION	BESHREIBUNG	Q.tà Q.ty Q.te Menge	Validity Validità Validité Gültig
1	33748	Gruppo guarnizioni	Gaskets assy	Joint compl.	Dichtung Kpl	1	
2	12045	Filtro benzina	Filter	Filtre	Filter	2	
3	29042	Tubetto sfiato	Pipe	Tuyau	Rohr	2	
4	37543	Carburatore Dell'Orto PHBE 36SS	Carburetor Dell'Orto PHBE 36SS	Carburator Dell'Orto PHBE 36SS	Vergaser Dell'Orto PHBE 36SS	1	
5	27912/30	Valvola gas da 30	Throttle 30	Soupape 30	Ventil 30	1	
6	35086	Molla	Spring	Ressort	Feder	1	
7	33635/16	Spillo conico U16	Needle valve U16	Epingle U16	Nadeleinsatz U16	1	
8	23979	Fermaglio	Retainer	Arret	Aufhalter	1	
9	35116/268	Polverizzatore 268 CF	Nozzle 268 CF	Pulverisateur 268 CF	Duse 268 CF	1	
10	36622	Coperchio	Cover	Couvercle	Deckel	1	
11	23981	Vite	Screw	Vis	Schraube	2	
12	4103	Vite tendifilo	Screw	Vis	Schraube	1	
13	4104	Dado	Nut	Ecrou	Mutter	1	
14	12029	Vite regolaz. valvola gas	Screw	Vis	Schraube	1	
15	12030	Molla	Spring	Ressort	Feder	1	
16	23983	Rondella	Washer	Rondelle	Scheibe	1	
17	32854	Dispositivo avviamento	Starting device	Dispositivo de démarrage	Startvorrichtung	1	
18	32855	Vite	Screw	Vis	Schraube	1	
19	12032/70	Getto avviamento da 70	Idling jet 70	Gicleur 70	Vergaserduse 70	1	
20	12033	Vite regolazione miscela	Screw	Vis	Schraube	1	
21	12034	Molla	Spring	Ressort	Feder	1	
22	23985	Rondella	Washer	Rondelle	Scheibe	1	
23	30794	Gruppo spillo chiusura benzina	Float valve	Pointeau du flotteur	Schwimmernadelventil	1	
24	5761/60	Getto minimo da 60	Idling jet 60	Gicleur 60	Vergaserduse 60	1	
25	34128/14	Galleggiante gr. 14	Float gr. 14	Flotteur gr. 14	Schwimmer gr. 14	1	
26	32867	Perno	Pin	pivot	Stift	1	
28	33747	Corpo vaschetta	Body	Corp	Korper	1	
29	33211	Tappo vaschetta	Plug	Bouchon	Verchluss	1	
30	12041/180	Getto max. da 180 (di serie)	Idling jet 180 (standard)	Gicleur 180 (en serie)	Vergaserduse 180 (in serie)	1	
	12041/175	Getto max. da 175	Idling jet 175	Gicleur 175	Vergaserduse 175	1	
	12041/185	Getto max. da 185	Idling jet 185	Gicleur 185	Vergaserduse 185	1	
31	23990	Portagetto del massimo	Support jet	Support	Halter	1	
32	12046	Pipetta tubo benzina	Inlet elbow	Tuyau de raccord	Zulaufdeckel	1	
33	12048	Vite	Screw	Vis	Schraube	1	
34	12451	Cappuccio	Cap	Capuchon	Kappe	1	
36	32866	Scodellino	Cup	Cuvette	teller	1	
37	36623	Vite chiusura foro per getto di potenza	Screw	Vis	Schraube	1	

N° CATALOGO - CATALOG No. - Nr. CATALOGUE - KATALOG Nr. 37739 PAGINA EMESSA Gennaio '83 - PAGE IUSSED January '83 - PAGE IMPRIME Janvier '83 - SEITE HERAUSGEGEBEN Januar '83

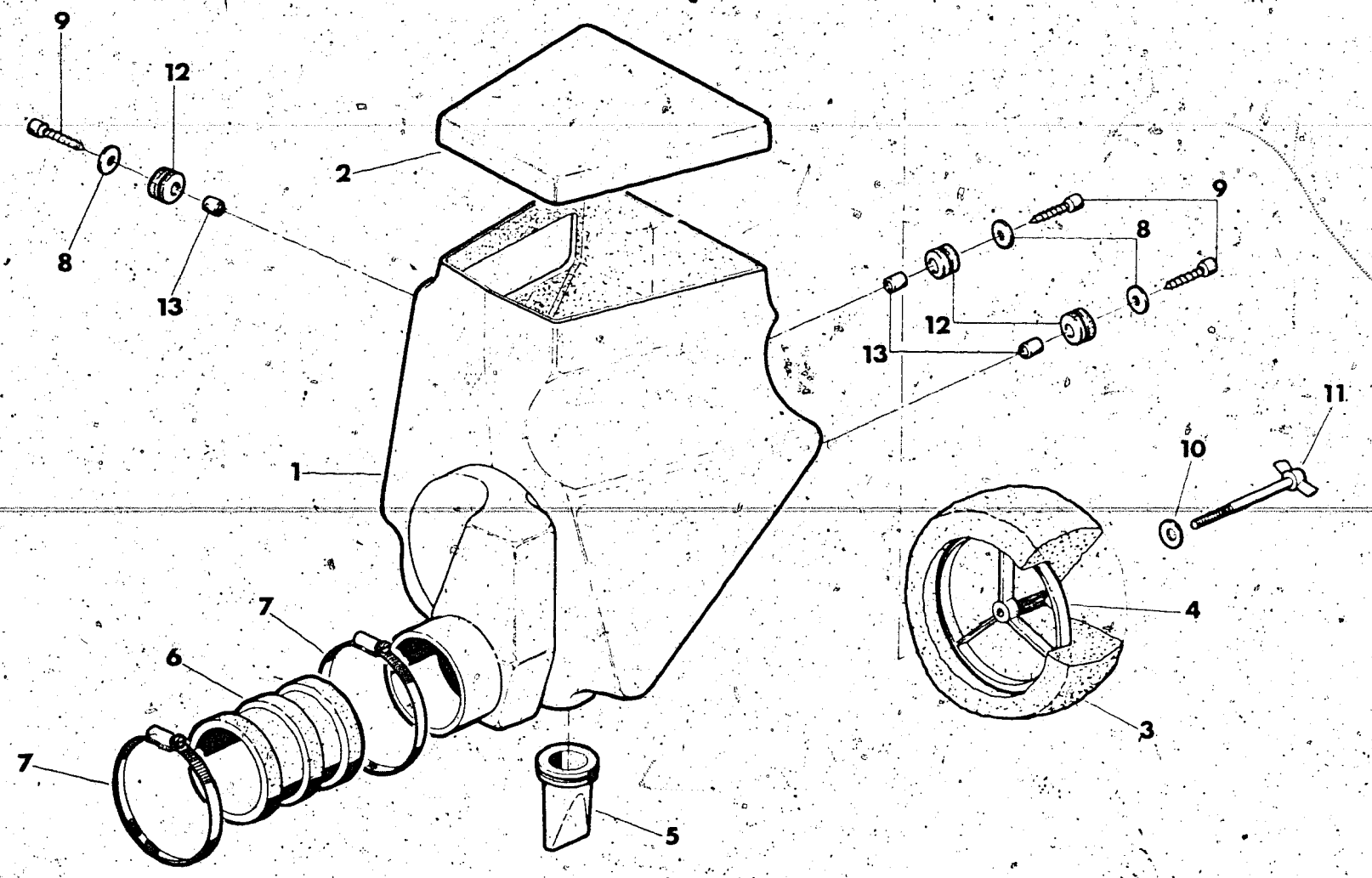

Index No. Pos. N.	Code N. Nr. Code N. Cod. Code Nr.	DENOMINAZIONE	NAME	DESIGNATION	BESHREIBUNG	Q ty Q tà Q te M ge	Validity Validità Validité Gultig
1	37497	Scatola filtro	Air box	Boite pour filtre	Gehause	1	
2	37502	Coperchio	Cover	Couvercle	Deckel	1	
3	37805	Filtro aria	AiR cleaner	Filtre à air	Luftfilter	1	
4	37622	Gabbietta filtro	Cleaner cage	Cage pour filtre	Kafing filter	1	
5	32531	Valvola scarico acqua	Throttle	Soupape	Ventil	1	
6	37862	Manicotto	Rubber manifold	Manchon	Gummimuffe	1	
7	37906	Fascetta	Clamp	Collier	Schelle	2	
8	N15548-G22	Rondella piana	Washer	Rondelle	Scheibe	3	
9	37746	Vite	Screw	Vis	Schraube	3	
10	N15549-G22	Rondella piana	Washer	Rondelle	Scheibe	1	
11	37947	Vite	Screw	Vis	Schraube	1	
12	18048	Antivibrante	Damper bushing	Element antivibrant	Vibrieschtzelement	3	
13	37632	Distanziale	Spacer	Entretoise	Distanzstück	3	

N° CATALOGO - CATALOG No. - Nr. CATALOGUE - KATALOG Nr. 37739 - PAGINA EMESSA Gennaio '83 - PAGE IUSSED January '83 - SEITE HERAUSGEGEBEN Janyar '83 -
PAGE IMPRIME Janvier '83 - SEITE HERAUSGEGEBEN Janyar '83 -

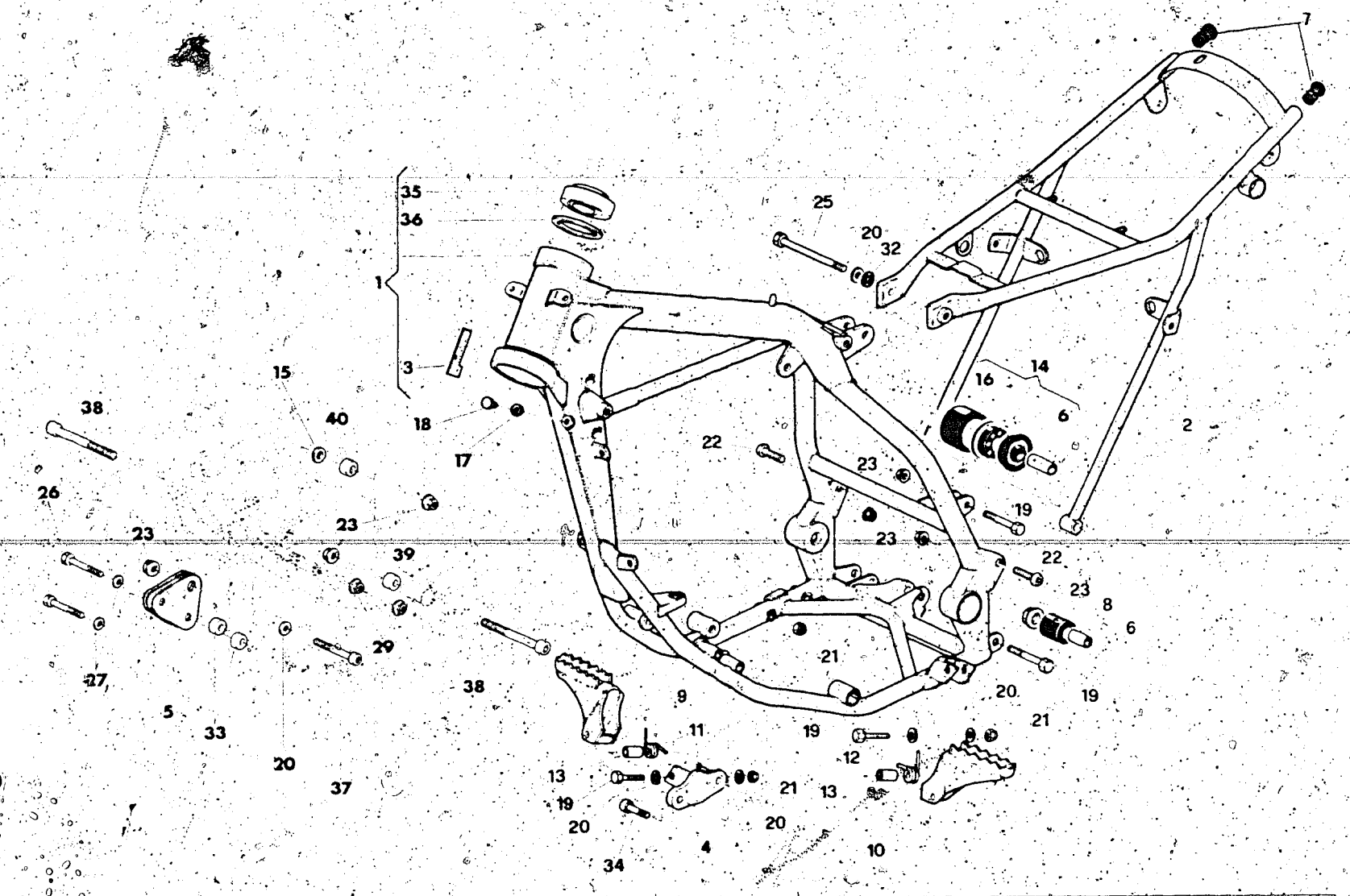

Index No. Pos N°	Code N° Nr Code ON Cod Code Nr	DENOMINAZIONE	NAME	DESIGNATION	BESHREIBUNG	Q.ty Q.tà Q.te Menge	Validity Validità Validité Gültig
1	37746	Parte anteriore telaio compl. di cuscin. di sterzo	Frame Front side assy	Chassis AV compl	V. Fahrgestell Kpl	1	
2	37570	Parte posteriore telaio	Frame rear side	Chassis AR	H. Fahrgestell	1	
3	29912	Targhetta tubi Cr Mo	Trim	Decalcomanie	Streifen	1	
4	37571	Supporto pedana destra	Right foot rest support	Support repose-pied D	Lagerung Fussraste R	1	
5	37623	Piastrina supp. motore	Plate	Plaquette	Platte	6	
6	37610	Distanziale	Spacer	Entretoise	Distanzstuck	2	
7	37652	Tappo	Plug	Bouchon	Verchlus	2	
8	37659	Rullo inferiore	Lower roll	Rouleau inf	Rolle	1	
9	37454	Pedana destra	R. Foot rest	Repose-pied D	Fussraste R	1	
10	37455	Pedana sinistra	L. foot rest	Repose-pied G	Fussraste L	1	
11	37456	Molla destra	Right spring	Ressort D	R. Feder	1	
12	37457*	Molla sinistra	Left spring	Ressort G	L. Feder	1	
13	37458	Distanziale	Spacer	Entretoise	Distanzstuck	2	
14	37620	Rullo superiore compl.	Upper roll assy	Rouleau sup. compl.	Rolle Kpl.	1	
15	26322/05	Rondella sp. 0.5 mm	Washer 0.5 mm	Rondelle 0.5 mm	Scheibe 0.5 mm	1	
16	37618	Anello in gomma	Rubber ring	Bague	Ring	1	
17	N15064-G22	Dado	Nut	Ecrou	Mutter	2	
18	38112	Vite	Screw	Vis	Schraube	2	
19	N1150-G22	Vite	Screw	Vis	Schraube	2	
20	N15506-G22	Rondella piana	Washer	Rondelle	Scheibe	7	
21	14668	Dado	Nut	Ecrou	Schraube	2	
22	38086	Vite	Screw	Vis	Schraube	2	
23	37903	Dado	Nut	Ecrou	Mutter	8	
25	N1162-G22	Vite	Screw	Vis	Schraube	1	
26	N1091-G22	Vite	Screw	Vis	Schraube	4	
27	N15504-G22	Rosetta piana	Washer	Rondelle	Scheibe	4	
29	37901	Dado	Nut	Ecrou	Mutter	4	
32	N15538-G22	Rosetta elastica	Spring washer	Rondelle elastique	Federscheibe	1	
33	38264	Distanziale	Spacer	Entretoise	Distanzstuck	4	
34	N2560-G22	Vite	Screw	Vis	Schraube	2	
35	27142	Cuscinetto a rulli conici	Bearing	Roulement	Lager	2	
36	27143	Rosetta di spallamento	Thrust washer	Rondelle d'epaulement	Anlaufscheibe	2	
37	N2562-G22	Vite Fiss. ant. motore	Screw	Vis	Schraube	2	
38	N2568-G22	Vite Fiss. inf. motore	Screw	Vis	Schraube	2	
39	32106/105	Distanziale	Spacer	Entretoise	Distanzstuck	1	
40	32106/11	Distanziale	Spacer	Entretoise	Distanzstuck	1	

* Se necessario
* If necessary
* Si necessaire
* Notwendig

N° CATALOGO - CATALOG No. - Nr. CATALOGUE - KATALOG Nr. 37739 PAGINA EMESSA Gennaio '83 - PAGE ISSUED January '83 - PAGE IMPRIME Janvier '83 - SEITE HERAUSGEGEBEN Januar '83

SOSPENSIONE ANTERIORE
FRONT FORK ASSEMBLY
SUSPENSION AVANT
TELESKOPGABEL

DRAWING-TAVOLA
TABLE-BILD

14

WMX 125/3

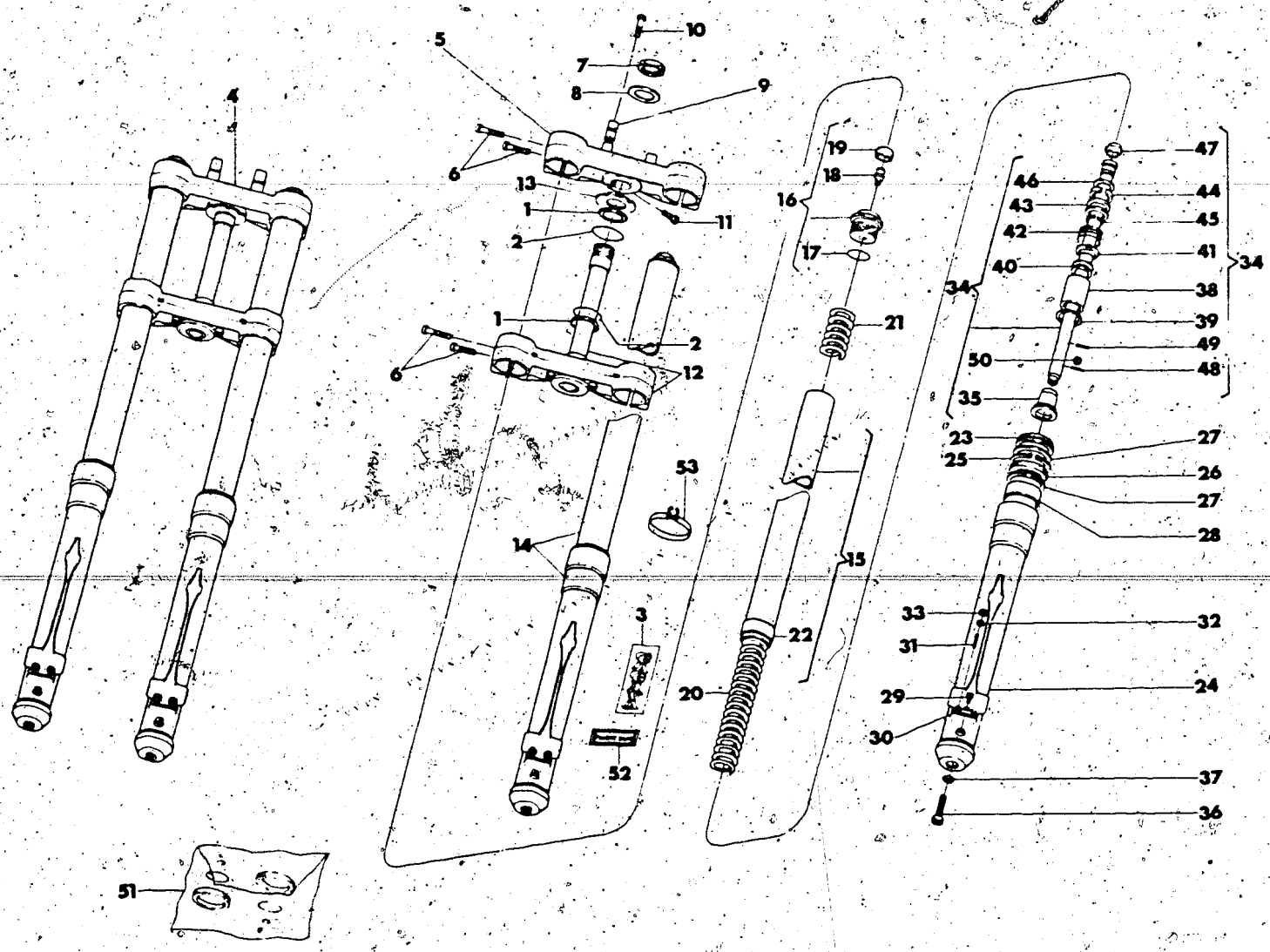

Index No Pos N	Code N Nr. Code N. Cod Code Nr.	DENOMINAZIONE	NAME	DESIGNATION	BESCHREIBUNG	Q.ty, Q.tà Q.te M.ge	Validity Validità Validité Gultig
1	29116	Fondello	End plate	Couvercle	Endscheibe	2	
2	29117	Anello di tenuta	Ring	Joint	Ring	2	
3	36468	Autoadesivo «CAGIVA»	Trim «CAGIVA»	Decalcomanie «CAGIVA»	Streifen «CAGIVA»	2	
4	37434	Sospens. anter. completa	Front fork assy.	Suspension AV. compl.	Teleskopgabel Kpl.	1	
5	37960	Testa di sterzo	Upper bracket	Pont de fourche sup.	Gabelbrücke, oben	1	
6	N2359-G19	Vite	Screw	Vis	Schraube	8	
7	37961	Dado	Nut	Ecrou	Mutter	1	
8	31128	Rondella	Washer	Rondelle	Scheibe	1	
9	31089	Morsetto manubrio	Clamp	Eton	Klemme	2	
10	N2558-G19	Vite	Screw	Vis	Schraube	4	
11	N2557-G19	Vite	Screw	Vis	Schraube	1	
12	37962	Base di sterzo con perno	Stem & lower braket	Pont de fourche infer.	Gabelbrücke, Unten	1	
13	21954	Ghiera di registro	Adyuster, bearing	Embout de reglage	Nut mutter	1	
14	37965	Gamba completa	Fork leg assy	Fourche compl.	Telegabel Kpl.	2	
15	38094	Asta di forza	Fork leg	Tuyau	Rohr	2	
16	38197	Tappo completo	Fork cap assy	Bouchon compl.	Verschlussschraube Kpl.	2	
17	37967	Guarnizione	Gasket	Joint	Ring	2	
18	37968	Valvola	Fitting	Valve	Ventil	2	
19	37969	Cappuccio	Rubber grommet	Bouchon	Masnschette	2	
20	37970	Molla portante	Spring	ressort	Feder	2	
21	37971	Contromolla portante	Spring	Ressort	feder	2	
22	37972	Boccola inferiore	Lower bushing	Douille infer.	Buchse, unten	2	
23	37973	Manicotto di protezione	Dust cover	Racle poussiere	Stanbstreif	2	
24	37974	Scorrevole	Slider	Montant	Bein	2	
25	37976	Anello di fermo	Lockring	Bague d'arret	Sicherungsscheibe	2	
26	37977	Anello di tenuta	Seal ring	Joint d'etanchéité	Dichtung	2	
27	37975	Rondella di fermo	Washer	Rondelle	Scheibe	4	
28	37978	Boccola interna	Inner bushing	Douille	Buchse	2	
29	N2926-G19	Vite scarico olio	Drain screw	Vis de vidange	Ablassschraube	2	
30	31106	Guarnizione	Gasket	Joint	Dichtung	2	
31	37979	Prigioniero per perno ruota	Stud	Goujon	Stift	4	
32	N15504-G19	Rondella piana	Washer	Rondelle	Scheibe	4	
33	N15193-G19	Dado	Nut	Ecrou	Mutter	4	
34	37980	Variatore compl.	Damper tube assy	Tuyau ammortisseur compl.	Dampferrohr Kpl.	2	
35	37981	Tampone fine corsa	Lower damper guide	Tampon d'arrêt	Puffer	2	
36	N2613-G19	Vite	Screw	Vis	Schraube	2	
37	37982	Guarnizione	Gasket	Joint	Dichtung	2	

N° CATALOGO - CATALOG No. - Nr. CATALOGUE - KATALOG Nr. 37739 - PAGINA EMESSA Gennaio '83 - PAGE IUSSED January '83 - PAGE IMPRIMÉ Janvier '83 - SEITE HERAUSGEGEBEN Januar '83

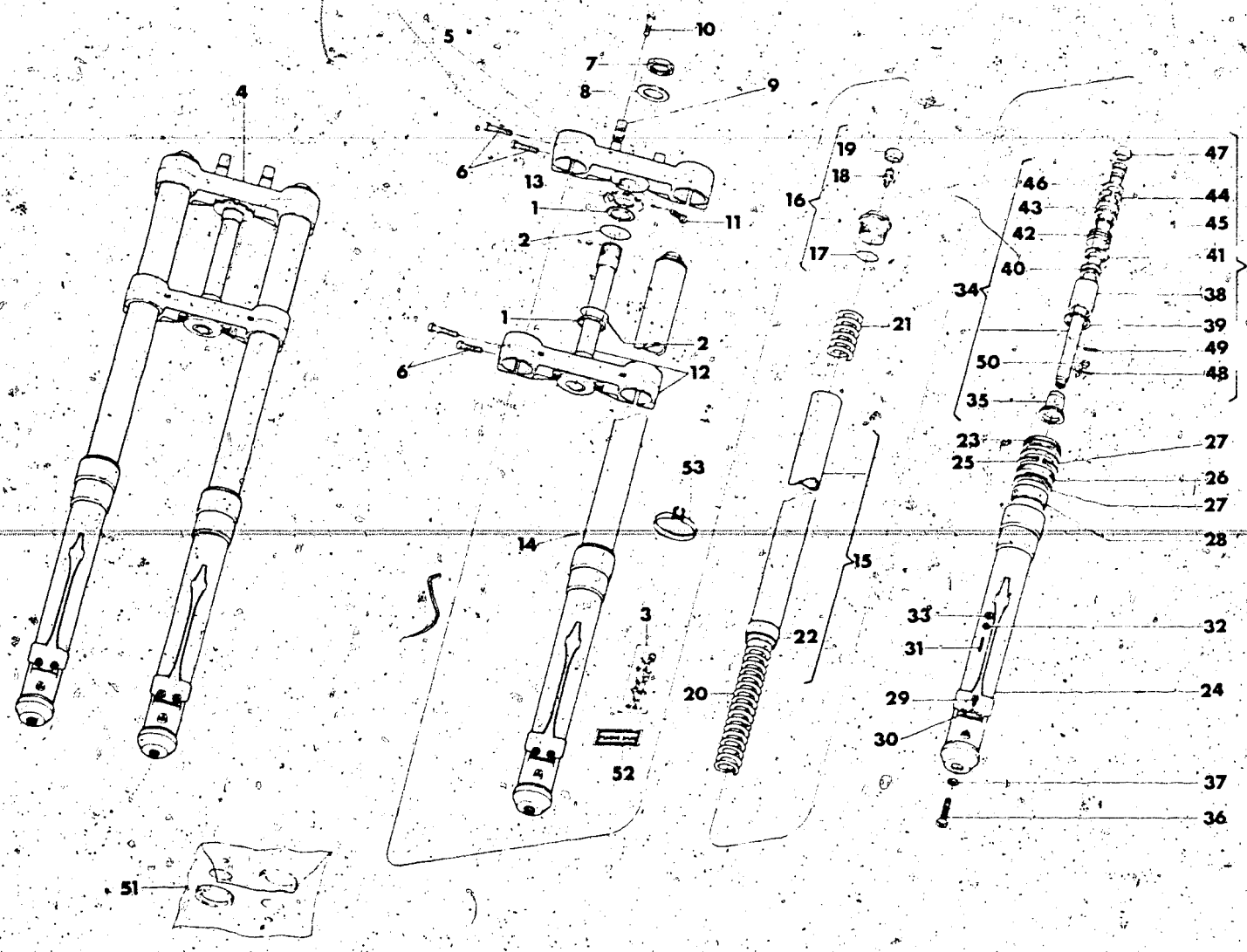

Index No Pos N	Code N Nr Code N Cod Code Nr.	DENOMINAZIONE	NAME	DESIGNATION	BESHREIBUNG	Q ty Q ta Qste M ge	Validity Validita Validité Gultig
38	37983	Busta	Damper cylinder	Cylinder	Zylinder	2	
39	37984	Anello Seeger	Lock ring	Bague d'arret	Sicherungsscheibe	2	
40	37985	Valvola	Damper valve	Soupape	Ventil	2	
41	37986	Anello a tre punte	Ring	Bague	Ring	2	
42	37987	Contromolla	Spring	Ressort	feder	2	
43	37988	Pistone	Damper piston	Piston	Kolben	2	
44	37989	Segmento	Piston ring	Segment	Kolbenring	2	
45	32528	Anello seeger inf.	Lower lock ring	Bague d'arret infer.	Sicherungsscheibe	2	
46	37990	Rondella battuta pistone	Washer	Rondelle	Scheibe	2	
47	37991	Puntale	Push pin	Butée	Druckstuck	2	
48	32530	Spina inferiore	Lower pin	Pivot infer.	Stift	2	
49	37992	Spina superiore	Upper pin	Pivot super.	Stift	2	
50	32526	Valvola a sfera	Damper	Valve	Ventil	2	
51	38104	Gruppo guarnizioni (comprendente n. 17, 26, 30, 37)	Gasket set (with n. 17, 26, 30, 37)	Serie Joints (Avec n° 17, 26, 30, 37)	Dichtungsgruppe (Mit n. 17, 26, 30, 37)	1	
52	33110	Autoadesivo «MAGNESIUM»	Trim «MAGNESIUM»	Decalcomanie «MAGNESIUM»	Streifen «MAGNESIUM»	2	
53	34691	Guida trasmissione com. freno anter.	Cable guide			1	

FORCELLONE E SOSPENSIONE POSTERIORE
SWING ARM AND REAR SUSPENSION
FOURCHE ET SUSPENSION ARRIÈRE
GABEL UND HINT. AUFHÄNGUNG

DRAWING-TAVOLA
TABLE-BILD

15
WMX 125/3

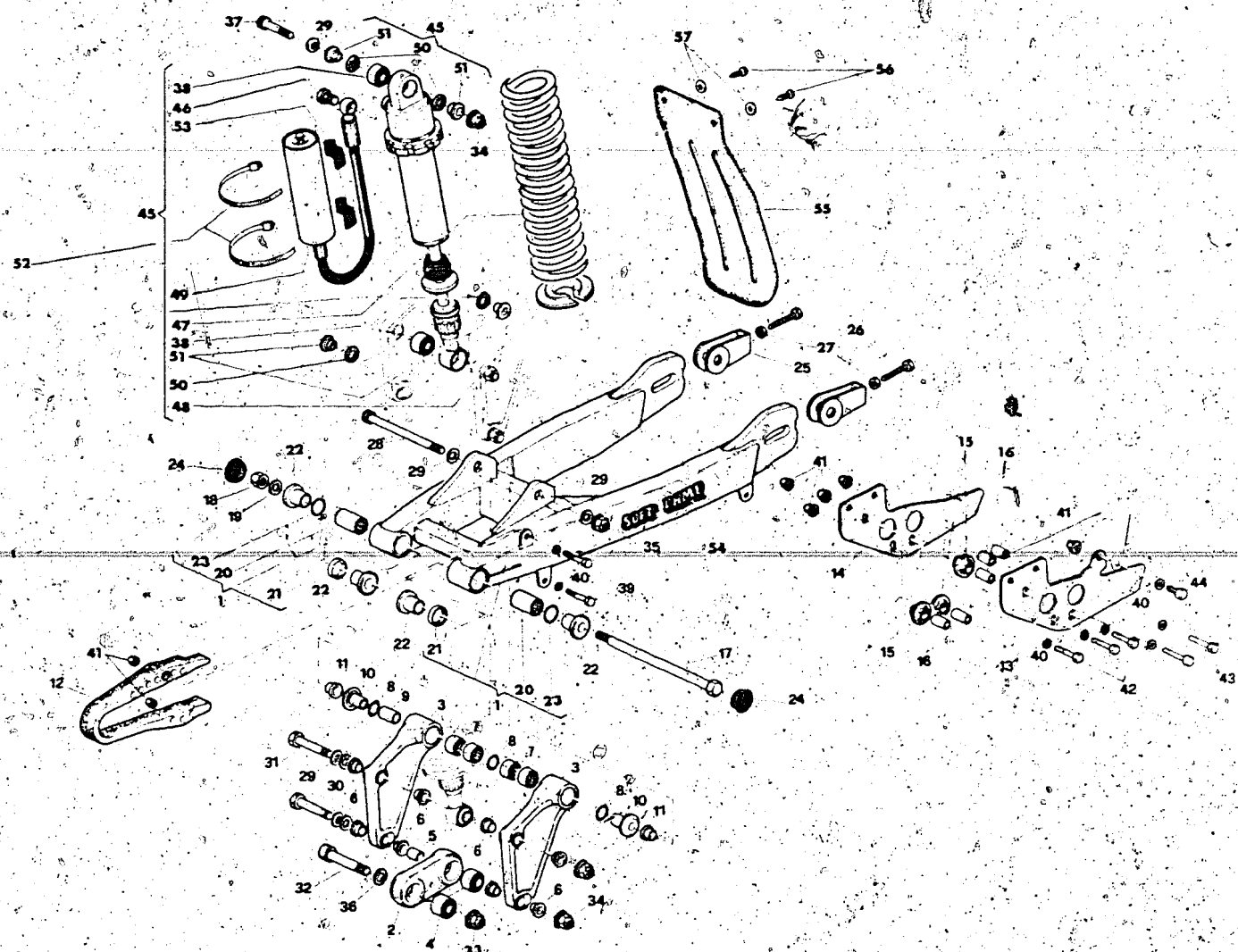

Index No. Pos. N.	Code N. Nr. Code N. Cod Code Nr.	DENOMINAZIONE	NAME	DESIGNATION	BESHREIBUNG	Q.ty Q.ta Q.te M.ge	Validity Validità Validité Gültig
1	38747	Assieme forcellone	Swing arm assy	Fourche AR compl.	Gabel Kpl.	1	
2	37270	Biella	Connecting rod	Bielle	Pleuelstampe	1	
3	37271	Bilanciere	Compensator	Balancier	Hebel	2	
4	37339	Cuscinetto a snodo sferico	Bearing	Roulement	lager	2	
5	37633	Boccola	Bushing	Douille	Buchse	1	
6	37634	Boccola con collare	Bushing	Douille	Buchse	8	
7	37340	Gabbia a rullini	Needle bearing	Roulement aiguilles	Nadelkatig	4	
8	26884	Anello OR	«O» Ring	Joint «O»	O-Ring	3	
9	37646	Boccola	Bushing	Douille	Buchse	1	
10	37647	Boccola	Bushing	Douille	Buchse	2	
11	37648	Boccola con collare	Bushing	Douille	Buchse	2	
12	37336	Pattino catena	Chain slider	Patin	Führung	1	
13	37624	Piastra esterna guidacatena	Plate	Plaque	Platte	1	
14	37625	Piastra interna guidacatena	Plate	Plaque	Platte	1	
15	33470	Rullo	Roller	Rouleau	Rolle	3	
16	37635	Distanziale	Spacer	Entretoise	Distanzstück	5	
17	33208	Perno rotaz. forcellone	Pin	Pivot	Stift	1	
18	N15213-G22	Dado	Nut	Ecrou	Mutter	1	
19	9671	Rondella	Washer	Rondelle	Scheibe	1	
20	37554	Gabbia a rullini	Needle bearing	Roulement aiguilles	Nadelkatig	2	
21	32065	Anello di tenuta	Seal ring	Bague d'etancheité	Dichtungstring	2	
22	35095	Bussola	Bushing	Douille	Buchse	4	
23	28929	Anello OR	«O» Ring	Joint «O»	O-Ring	2	
24	32071	Tappo	Plug	Bouchon	Verschluss	2	
25	32022	Tendicatena	Chain adjuster	Tendeur de chaine	Katterspanner	2	
26	13825	Vite	Screw	Vis	Schraube	2	
27	N15064-G22	Dado	Nut	Ecrou	Mutter	2	
28	37784	Perno rotaz. bilancieri	Pin	Pivot	Stift	1	
29	N15771-G22	Rondella elastica	Spring washer	Rondelle elastique	Federscheibe	5	
30	N15507-G22	Rondella piana	Washer	Rondelle	Scheibe	5	
31	37783	Vite	Screw	Vis	Schraube	2	
32	37782	Vite	Screw	Vis	Schraube	1	
33	37786	Dado	Nut	Ecrou	Mutter	1	
34	37785	Dado	Nut	Ecrou	Mutter	3	
35	37787	Dado	Nut	Ecrou	Mutter	1	
36	N15541-G22	Rondella elastica	Spring washer	Rondelle elastique	Fereschеibe	1	
37	37781	Vite	Screw	Vis	Schraube	1	

N° CATALOGO - CATALOG No. - Nr. CATALOGUE - KATALOG Nr. 37739 PAGINA EMESSA Gennaio '83 - PAGE ISSUED January '83 - PAGE IMPRIMÉ Janvier '83 - SEITE HERAUSGEGEBEN Januar '83

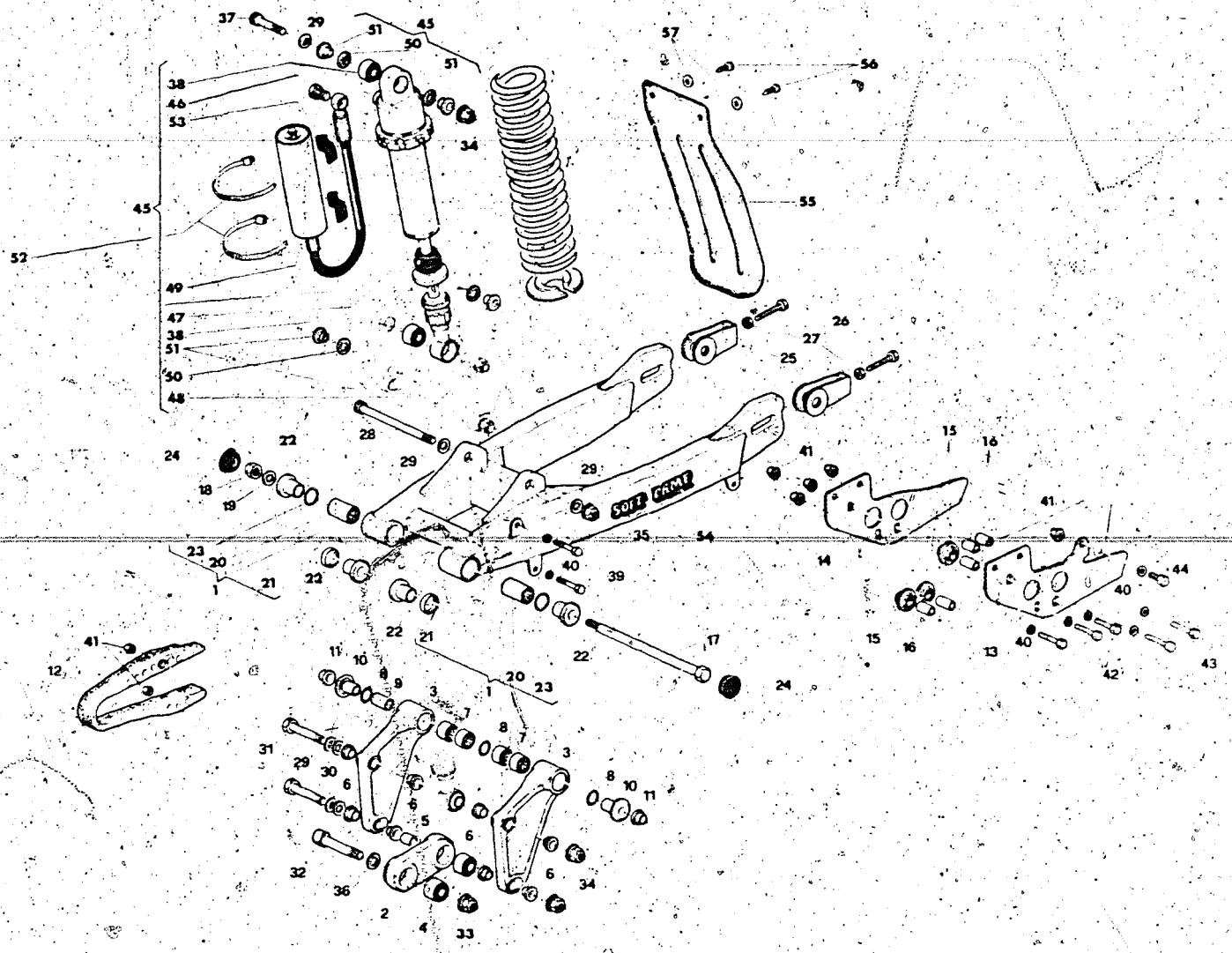

Index No Pos N	Code N Nr Code N Cod Code Nr	DENOMINAZIONE	NAME	DESIGNATION	BESHREIBUNG	Q'ty Q.ta Q.te M.ge	Validity Validità Validité Gültig
38	38764	Cuscinetto a snodo sferico	Bearing	Roulement	lager	2	
39	N1091-G22	Vite	Screw	Vis	Schraube	2	
40	N15504-G22	Rondella piana	Washer	Rondelle	Scheibe	8	
41	37901	Dado	Nut	Ecrou	Mutter	8	
42	N1087-G22	Vite	Screw	Vis	Schraube	3	
43	N1089-G22	Vite	Screw	Vis	Schraube	2	
44	N1079-G22	Vite	Screw	Vis	Schraube	1	
45	37263	Ammortizzatore	Absorber	Amortisseur	Stossdämpfer		
		«OHLINS» completo	«OHLINS» assy	«OHLINS» compl	«OHLINS» Kpl	1	
46	38763	Vite	Screw	Vis	Schraube	1	
47	38765	Molla	Spring	Ressort	Feder	1	
48	38766	Ghiera inferiore	Lower ringnut	Embout inf	Unternut mutter	1	
49	38762	Serbatoio	Absorber tank	Reservoir	Kraftstoffbehälter	1	
50	38767	Anello in feltro	Ringh	Joint	Ring	4	
51	38768	Boccola	Bushing	Douille	Buchse	4	
52	33280	Fascetta	Clamp	Collier	Schelle	1	
53	38769	Appoggio elastico	Rubber isolator	Garniture	Unterlage	2	
54	38136	Adesivo «SOFT DAMP»	Trim «SOFT DAMP»	Decalcomanie «SOFT DAMP»	Streifen «SOFT DAMP»	2	
55	38115	Protezione ammortizzatore	Absorber guard	Protection	Protektion	1	
56	37745	Vite	Screw	Vis	Schraube	2	
57	N15548-G22	Rondella piana	Washer	Rondelle	Scheibe	2	

N° CATALOGO - CATALOG No. - Nr. CATALOGUE - KATALOG Nr. 7739 PAGINA EMESSA Gennaio '83 - PAGE ISSUED January '83 - PAGE IMPRIME Janvier '83 - SEITE HERAUSGEGEBEN Januar '83

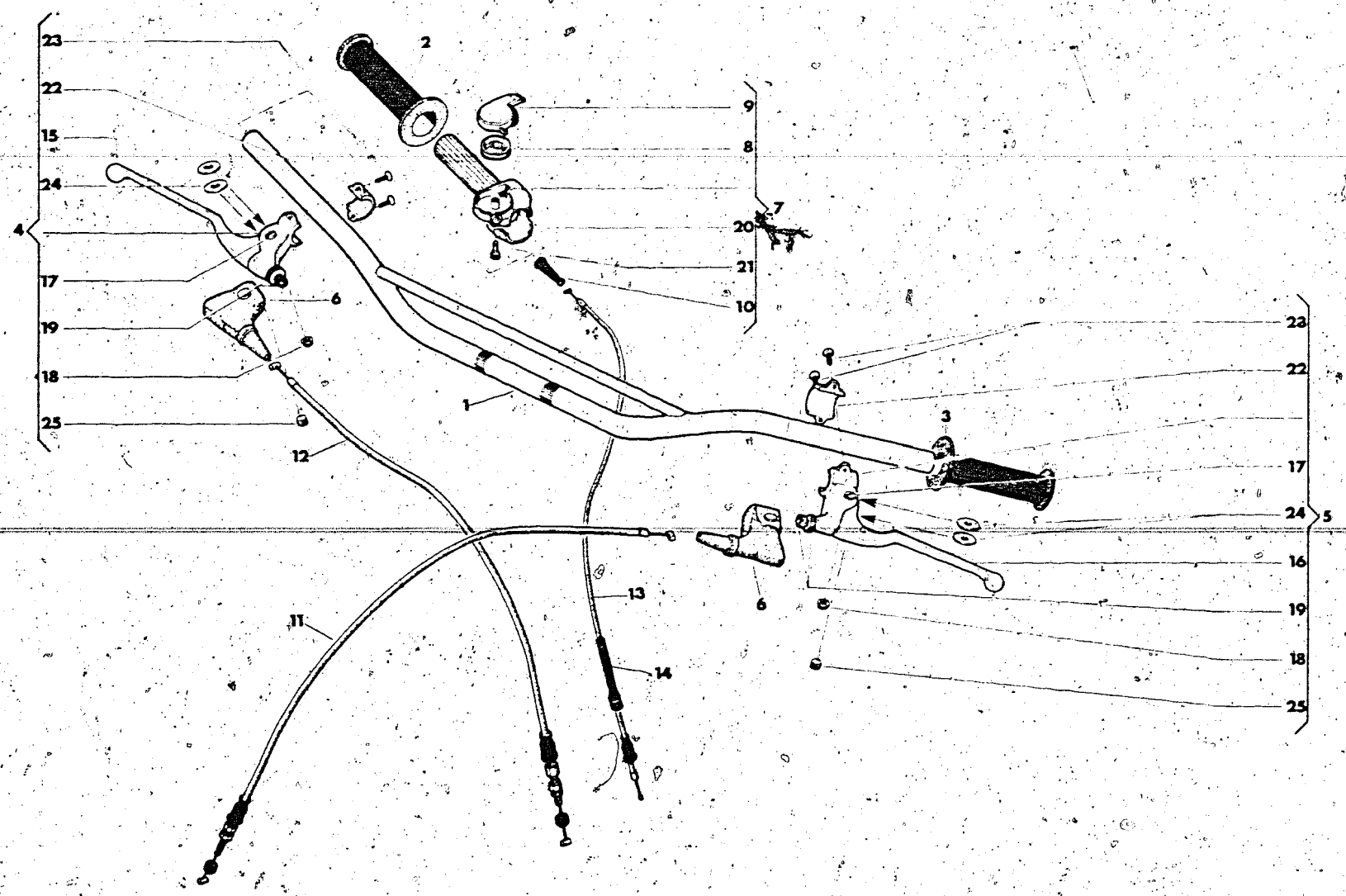

Index No. Pos. N.	Code N. Nr. Code N. Cod. Code Nr.	DENOMINAZIONE	NAME	DESIGNATION	BESHREIBUNG	Q.ty Q.tà Q.te M.ge	Validity Validità Validité Gültig
1	37465	Manubrio	Handlebar	Guidon	Lenker	1	
2	30343	Manopola destra	R. Handle grip	Poignée D.	Lenker-Festgriff R.	1	
3	30344	Manopola sinistra	L. Handle grip	Poignée L.	Lenker-Festgriff L.	1	
4	37313	Comando freno ant. completo	Front brake control assy	Commande frein AV. compl.	Bremschebel Kpl.	1	
5	37312	Comando frizione completo	Clutch control assy	Levier d'embrayage	Kupplungschbelgruppe Kpl.	1	
6	37314	Coprileva	Guard	Protection	Schute	2	
7	37347	Comando gas completo	Throttle control assy.	Commande de gas compl.	Gasdrehgriff Kpl.	1	
8	38804	Rullo guida trasmissione	Throttle cable roll	Rouleu	Rolle	1	
9	38803	Coperchio superiore	Upper cover	Couvercle	Deckel	1	
10	38805	Cappuccio	Cap	Capouchon	Lenker-Festgriff	1	
11	37510	Trasmissione com. frizione	Clutch cable assy	Cable embrayage compl.	Kupplungszug Kpl.	1	
12	37512	Trasmissione com. freno ant.	Front brake control cable assy	Câble frein AV. compl.	Bremschebelgruppe Kpl.	1	
13	37511	Trasmissione com. gas	Throttle cable assy	Cable du gaz compl.	Gaszug Kpl.	1	
14	37841	Molla	Spring	Ressort	Feder	1	
15	37315	Leva com. freno	Brake lever	Levier de frein	Bremschebel	1	
16	37316	Leva com. frizione	Clutch lever	Levier de embrayage	Kupplungschebel	1	
17	38797	Vite fulcro leva	Screw	Vis	Schraube	2	
18	38799	Dado	Nut	Ecrou	Mutter	2	
19	38800	Gruppo di registro	Adjuster assy	Tendeur compl.	Spannungsregler Kpl.	2	
20	38806	Cavallotto	Holder	Support	Lagerung	1	
21	N2487-G19	Vite	Screw	Vis	Schraube	2	
22	38801	Cavallotto	Holder	Support	Lagerung	2	
23	N4103-G19	Vite	Screw	Vis	Schraube	4	
24	38798	Rondella fra leva e supporto	Washer	Rondelle	Scheibe	4	
25	38802	Barilotto	Cable retainer	Cliquet	Nippelaufnahme	2	

N° CATALOGO - CATALOG No. - Nr. CATALOGUE - KATALOG Nr. 37739 - PAGINA EMESSA Gennaio '83 - PAGE IUSSED January '83 - PAGE IMPRIME Janvier '83 - SEITE HERAUSGEGEBEN Januar '83

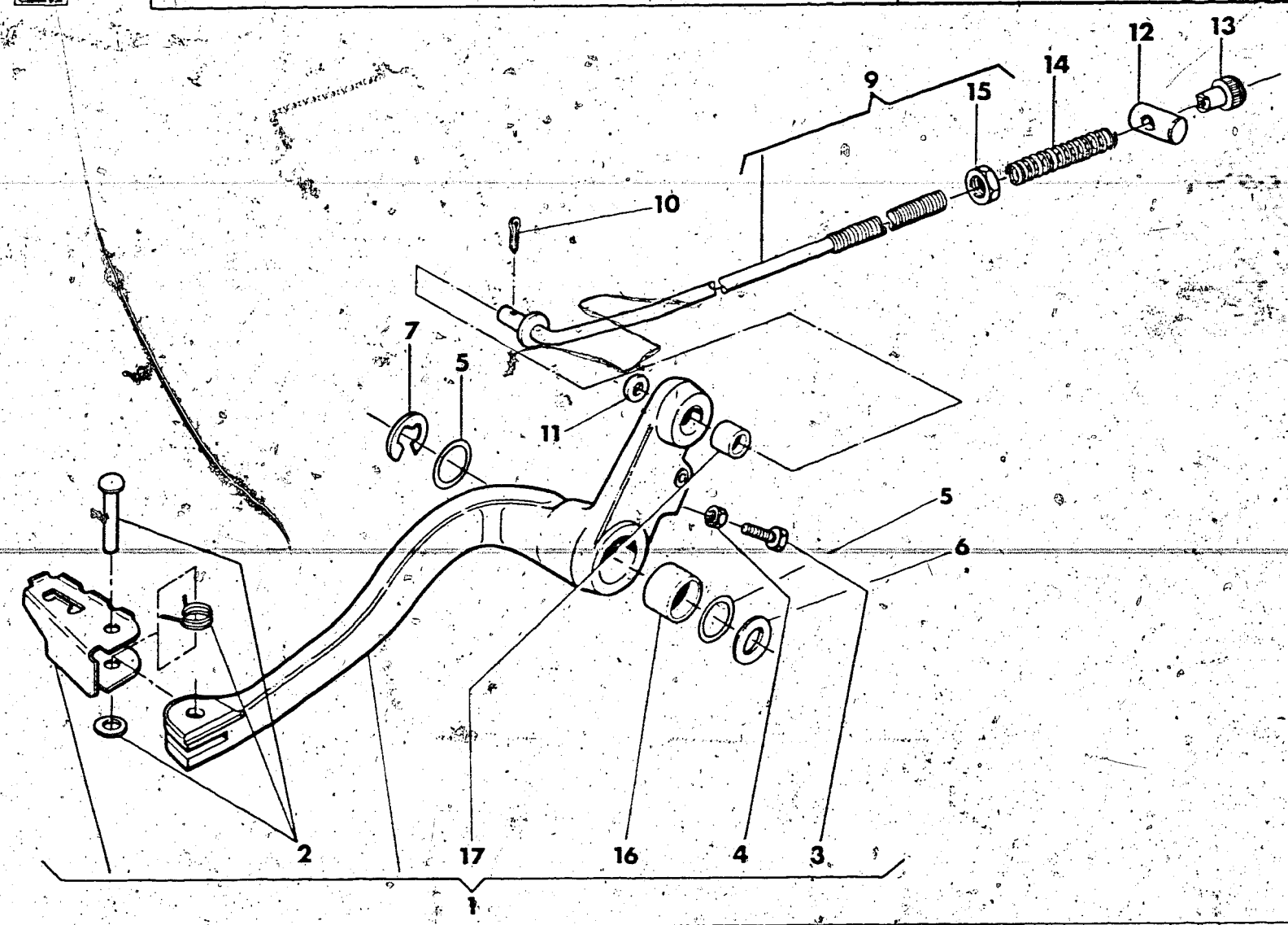

Index No. Pos. N.	Code N. Nr. Code N. Cod. Code Nr.	DENOMINAZIONE	NAME	DESIGNATION	BESHREIBUNG	Q.ty Q.tà Q.te M.ge	Validity Validità Validité Gültig
1	37268	Ass. leva freno post.	Lever assy	Levier compl.	Bremshebel, Kpl.	1	
2	32354	Molla con perno a rosetta	Spring with pin and washer	Ressort avec pivot et rondelle	Feder	1	
3	N1079-G22	Dado	Nut	Ecrou	Mutter	1	
4	N15033-G22	Vite	Screw	Vis	Schraube	1	
5	1199	Anello OR	«O» Ring	Joint «O»	O-Ring	2	
6	19345	Rosetta	Washer	Rondelle	Scheibe	1	
7	N21312-G0	Anello elastico	Circlip	Bague d'arret	Federring	1	
9	37644	Tirante com. freno	Tie-rod	Tirant	Betatigungsstange	1	
10	N20067-G22	Copiglia	Cotter pin	Goupille	Splint	1	
11	N15504-G22	Rosetta	Washer	Rondelle	Scheibe	1	
12	12723	Barilotto	Retainer	Cliquet	Nippelaufnahme	1	
13	6925	Pomolo	Knurled nut	Embout de réglage	Verstellungmütter	1	
14	6513	Molla	Spring	Ressort	Feder	1	
15	N15033-G22	Dado	Nut	Ecrou	Mutter	2	
16	32164	Bussola	Bushing	Douille	Buhse	1	
17	32637	Bussola	Bushing	Douille	Buchse	1	

N° CATALOGO - CATALOG No. - Nr. CATALOGUE - KATALOG Nr. 37739 PAGINA EMESSA Gennaio '83 - PAGE ISSUED January '83 - PAGE IMPRIMÉ Janvier '83 - SEITE HERAUSGEGEBEN Januar '83

CARENATURE, PARAFANGHI E SELLA
FENDERS, CHAIN GUARD AND SEAT
CARENATURE, GARDE-BOUES ET SIEGE
VERKLEIDUNG UND KOTFLÜGEL UND SATTEL

DRAWING-TAVOLA
TABLE-BILD

18
WMX 125/3

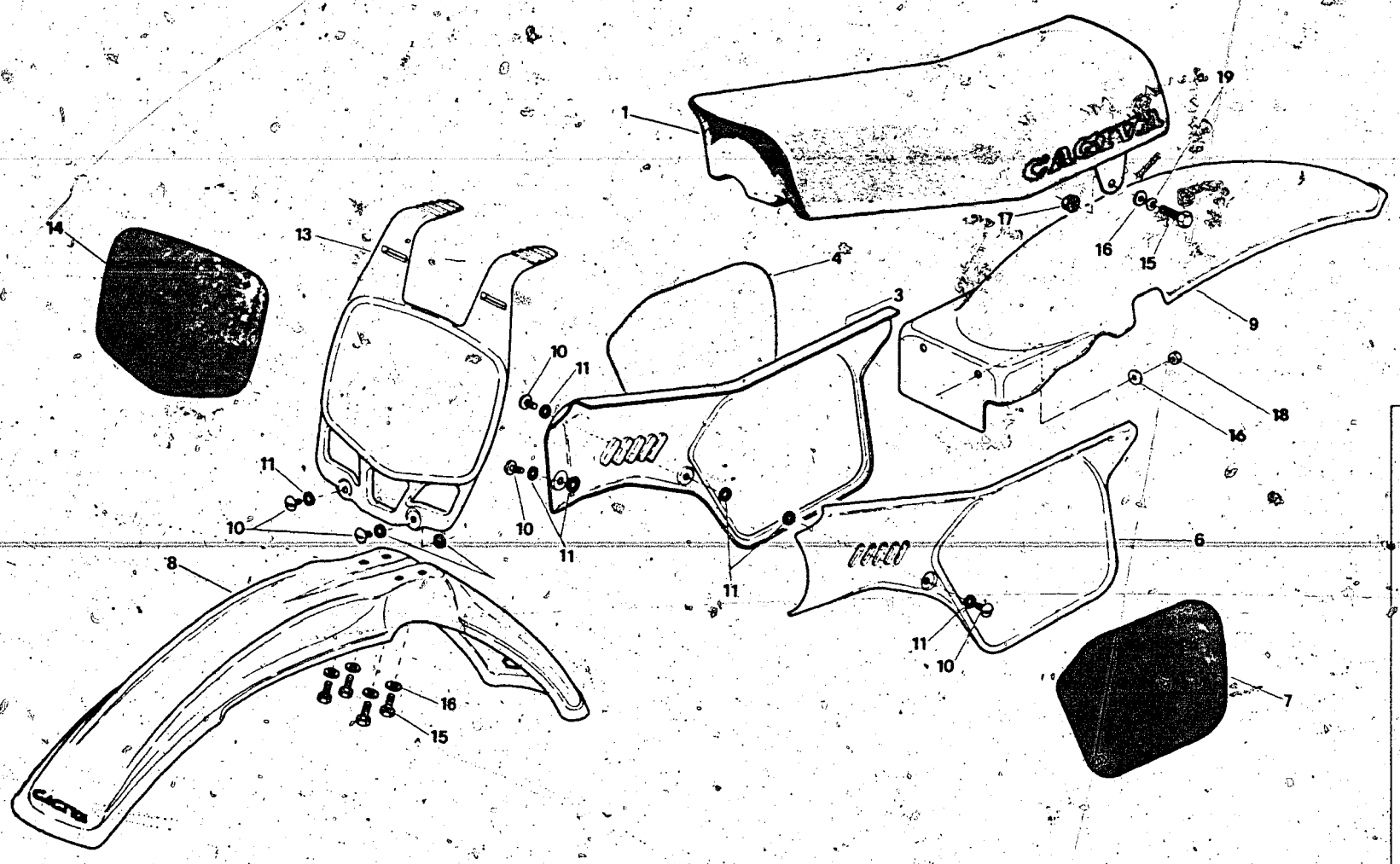

Index No. Pos. N.	Code N. Nr. Code N. Cod. Code Nr.	DENOMINAZIONE	NAME	DESIGNATION	BESHREIBUNG	Q.ty Q.tà Q.te M.ge	Validity Validità Validité Gultig
1	37779	Sella completa	Seat assy	Siege compl.	Sattel Kpl.	1	
3	37487	Pannello laterale destro	Right panel	Panneau D.	platte R.	1	
4	37488	Autoadesivo destro	Right trim	Decalcomanie D.	Abziehbild R.	1	
6	37484	Pannello laterale sinistro	Left panel	Panneau G.	Platte L.	1	
7	37485	Autoadesivo sinistro	Left trim	Decalcomanie ZG.	Abziehbild L.	1	
8	37482	Parafango anteriore	Front fender	Garde-bove AV	Vorderrad Kolflugel	1	
9	37494	Parafango posteriore	Rear fender	Garde-bove AR	Hinterrad Koiflugel	1	
10	37636	Vite	Screw	Vis	Schraube	5	
11	37656	Rondella in gomma	Rubber washer	Rondelle	Sheibe	10	
13	37490	Portanumero contiene	Front number holder	Porte numero AV.	Vord halter	1	
14	37491	Autoadesivo per portanumero	Front trim	Decalcomanie AV.	Vord Abziehbild	1	
15	N1081-G22	Vite	Screw	Vis	Schraube	6	
16	N15549-G22	Rondella piana	Washer	Rondelle	Scheibe	8	
17	37901	Dado	Nut	Ecrou	Mutter	2	
18	14868	Dado	Nut	Ecrou	Mutter	2	
19	N15536-G22	Rosetta elastica	Spring washer	Rondelle elastique	Federscheibe	2	

N° CATALOGO - CATALOG No. - Nr. CATALOGUE - KATALOG Nr. 37739 - PAGINA EMESSA Gennaio '83 - PAGE IUSSED January '83 - PAGE IMPRIMÉ Janvier '83 - SEITE HERAUSGEGEBEN Januar '83

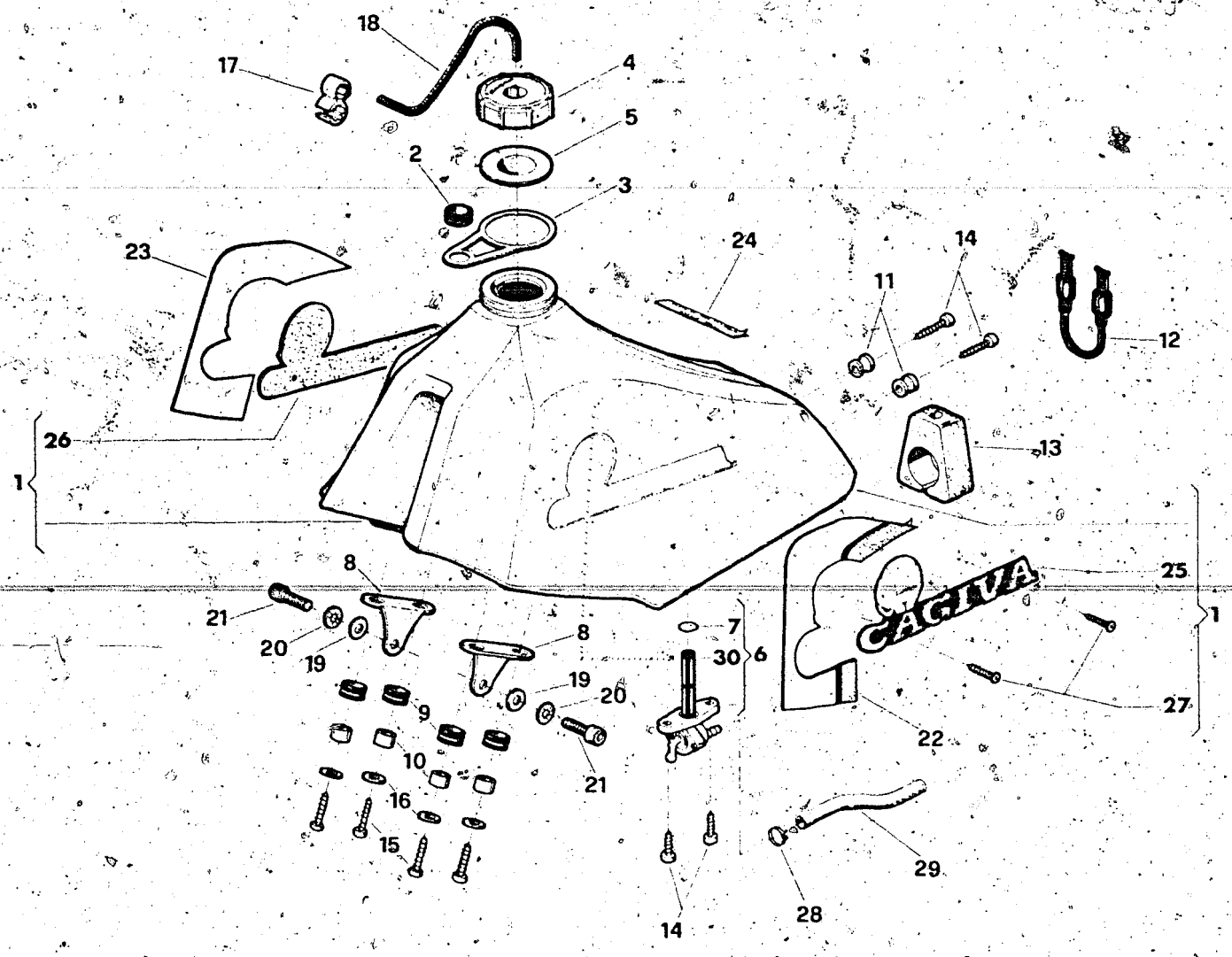

Index No. Pos N	Code N Nr Code N Cod Code Nr	DENOMINAZIONE	NAME	DESIGNATION	BESHREIBUNG	Q ty Q ta Q te M ge	Validity Validité Validità Gültig
1	37496	Serbatoio carburante compl di marchi di fabbrica	Gas tank assy	Reservoir carburant compl	Kraftstoffbehalter Kpl	1	
2	37657	Passacavo	Bumper	Tampon	Gummipuffer	1	
3	37649	Guida trasmissioni	Cable guide	Guide cable	Kabelfuhrung	1	
4	32102	Tappo di carico	plug	Bouchon	Verschluss	1	
5	31060	Guarnizione	Gasket	Joint	Dichtung	1	
6	37661	Rubinetto completo	Gas valve assy	Robinet compl	Kraftstoff-hahm Kpl	1	
7	1199	Anello OR	«O» Ring	Joint «O»	O-Ring	1	
8	37626	Squadretta fiss. serbatoio	Plate	Plaque	Platte	2	
9	18048	Antivibrante	Damper bushing	Element antivibrant	Vibrierschtzelement	4	
10	37632	Distanziale	Spacer	Entretoise	Distanzstück	4	
11	37637	Boccola posteriore	Bushing	Douille	Buchse	2	
12	37650	Attacco elastico post.	Rear connection	Attaque	Anschluss	1	
13	37651	Tampone posteriore	Rear rubber buffer	Tampon	Gummumuffer	1	
14	37745	Vite autofilettante	Screw	Vis	Schraube	4	
15	37746	Vite autofilettante	Screw	Vis	Schraube	4	
16	N15548-G22	Rondella piana	Washer	Rondelle	Scheibe	4	
17	33536	Attacco sfiato serbatoio	Connection	Attaque	Anchluss	1	
18	38752	Tubetto sfiato	Hose	Tuyau	Schlauch	1	
19	N15506-G22	Rondella piana	Washer	Rondelle	Scheibe	2	
20	N15538-G22	Rondella elastica	Spring washer	rondelle élastique	Federscheibe	2	
21	N2553-G22	Vite	Screw	Vis	Schraube	2	
22	37949	Adesivo sinistro	Left trim	Decalcomanie G.	Abziehbild L	1	
23	37948	Adesivo destro	Right trim	ZDecalcomanie D.	Abziehbild R.	1	
24	37954	Decalcomania raccom. uso motociclo	Trim	Decalcomanie	Abziehbild	1	
25	37873	Marchio di fabbrica sinistro	Left «CAGIVA» plate	Plaquette «CAGIVA» G	Platte «CAGIVA» L	1	
26	37874	Marchio di fabbrica destro	Left «CAGIVA» plate	Plaquette «CAGIVA» D	Platte «CAGIVA» R	1	
27	33850	Vite	Screw	Vis	Schraube	4	
28	18922	Anello elastico	Clamp	Collier	Schelle	1	
29	38810	Condotto benzina	Gas line	Tuyau carburant	Kraftstoffleitung	1	
30	38748	Filtro	Filter	Filtre	Filter	1	

N° CATALOGO - CATALOG No. - Nr. CATALOGUE - KATALOG Nr. 37739 PAGINA EMESSA Gennaio '83 - PAGE IUSSED January '83 - PAGE IMPRIME Janvier '83 - SEITE HERAUSGEGEBEN Januar '83

SCARICO
EXHAUST SYSTEM
TUYAU D'ECHAPPEMENT
AUSPUFFROHR

DRAWING-TAVOLA
TABLE-BILD

20

WMX 125/3

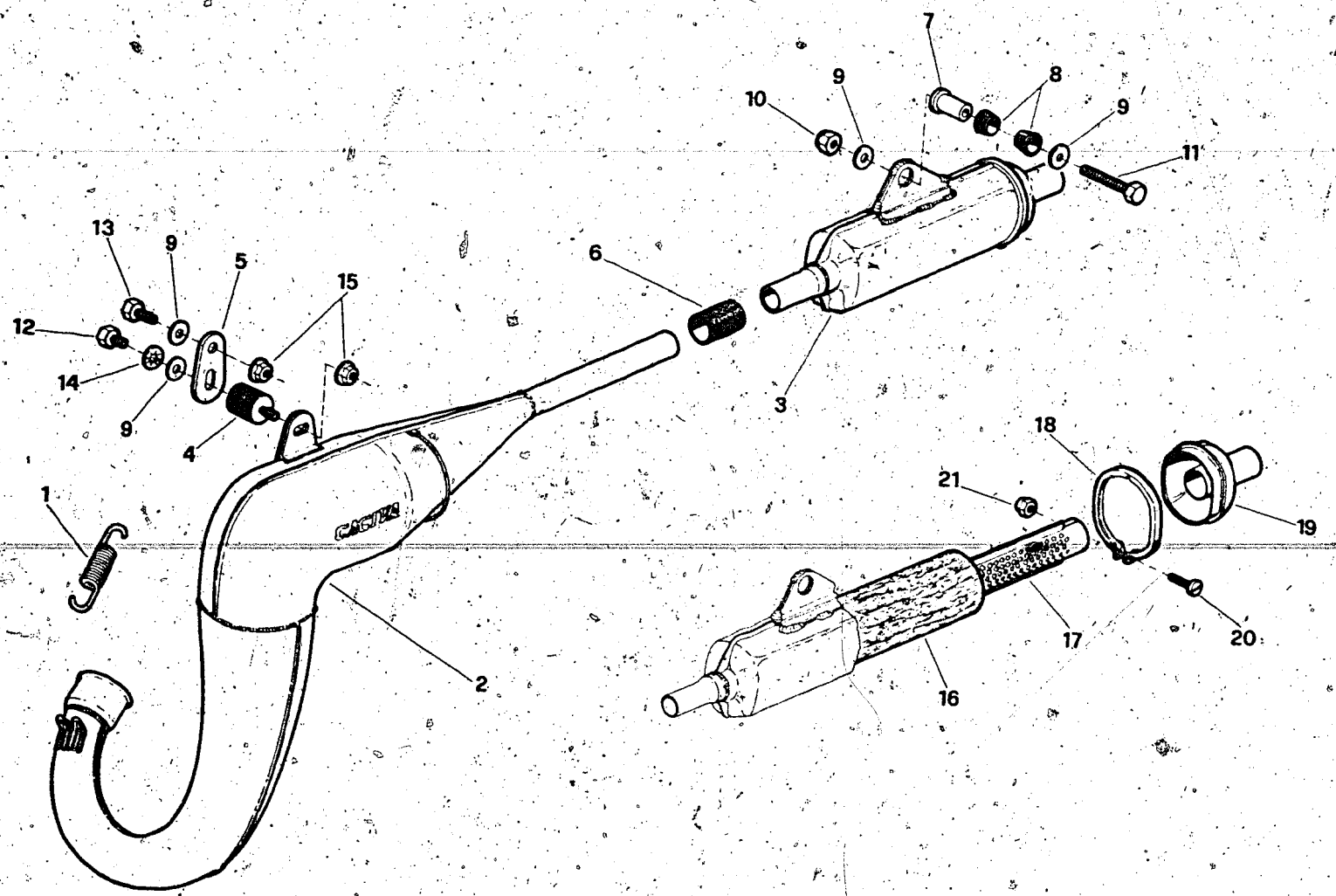

Index No. Pos. N.	Code N. Nr. Code N. Cod. Code Nr.	DENOMINAZIONE	NAME	DESIGNATION	BESHREIBUNG	Q.ty Q.tà Q.te M.ge	Validity Validità Validité Gültig
1	27593	Molla	Spring	Ressort	feder	2	
2	37338	Tubo di scarico	Exhaust pipe	Tuyau d'echappement	Auspuffrohr	1	
3	37509	Silenziatore completo	Silencer assy	Silencieux compl.	Schaldampfer Kpl.	1	
4	37652	Antivibrante	Damper	Element antivibrant	Vibrierschatzelement	1	
5	37627	Piastrina	Plate	Plaquette	Platte	1	
6	31632	Manicotto	Connector	Manchon	Muffe	1	
7	37631	Distanziale	Spacer	Entretoise	Distanzstück	1	
8	27349	Boccola elastica	Rubber bushing	Douille elastique	Buchse	2	
9	N15506-G22	Rondella piana	Washer	Rondelle	Scheibe	4	
10	14668	Dado	Nut	Ecrou	Mutter	1	
11	N1148-G22	Vite	Screw	Vis	Schraube	1	
12	38112	Vite	Screw	Vis	Schraube	1	
13	N1140-G22	Vite	Screw	Vis	Schraube	1	
14	N15538-G22	Rondella elastica	Spring washer	Rondelle elastique	Federscheibe	1	
15	37903	Dado	Nut	Ecrou	Mutter	2	
16	38756	Lana di vetro	Fiberglass	Lain de verte	Glaswolle	1	
17	38757	Tubo forato	Tube	Tuyau	Rohr	1	
18	33677	Fascetta	Clamp	Collier	Schelle	1	
19	38758	Terminale	Cap	Capouchon	Haube	1	
20	N2900-G22	Vite	Screw	Vis	Schraube	1	
21	N15032-G22	Dado	Nut	Ecrou	Mutter	1	

N° CATALOGO - CATALOG No. - Nr. CATALOGUE - KATALOG Nr. 37739 PAGINA EMESSA Gennaio '83 - PAGE IUSSED January '83 - PAGE IMPRIME Janvier '83 - SEITE HERAUSGEGEBEN Januar '83

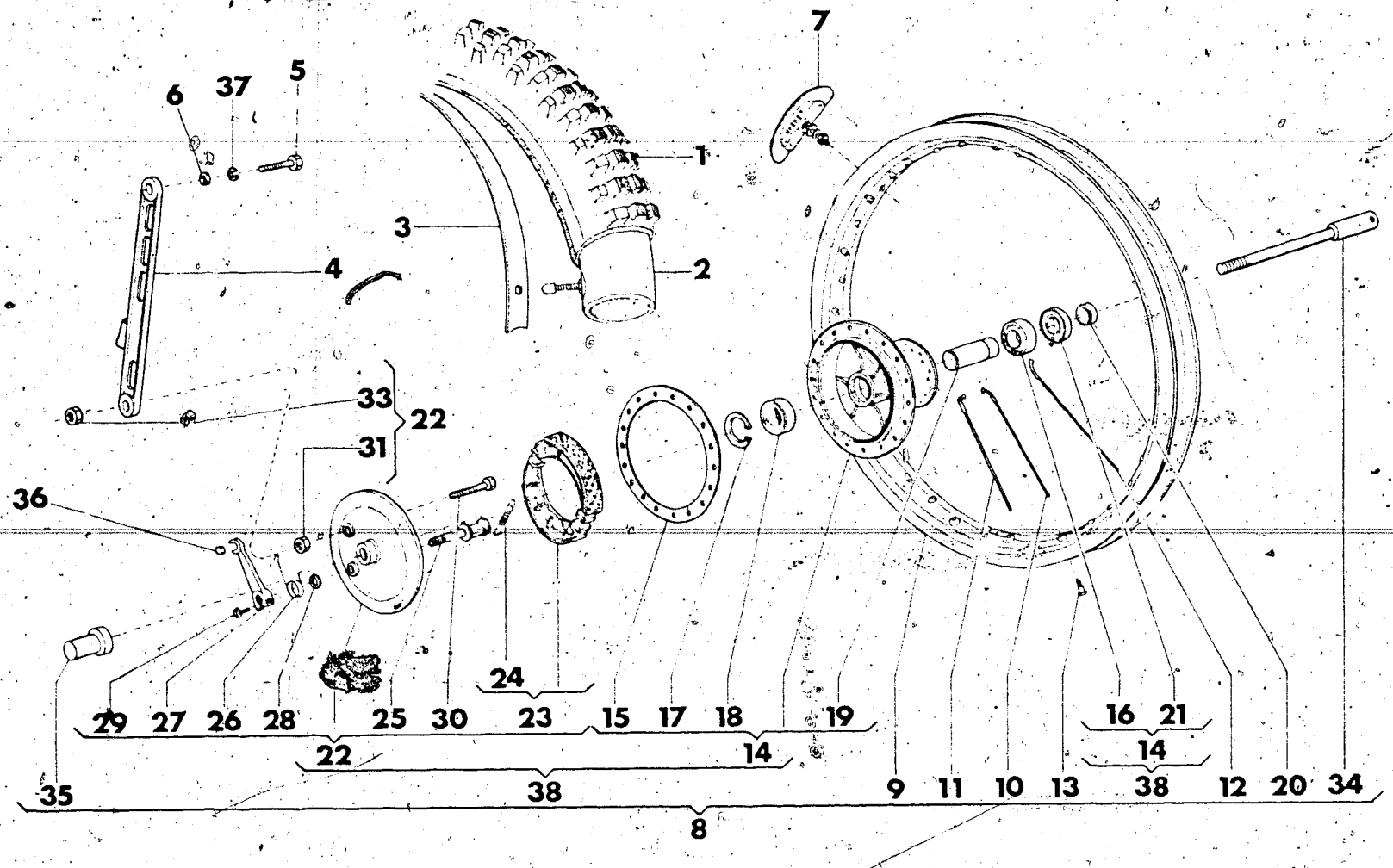

Index No Pos N	Code N. Nr. Code N. Cod. Code Nr.	DENOMINAZIONE	NAME	DESIGNATION	BESHREIBUNG	Q ty Q tà Q te M ge	Validity Validità Validité Gultig
1*	32468	Pneumatico 3,00x21'' MT 25 Pirelli	Tire 3,00×21'' MT 25 Pirelli	Pneu 3,00×21'' MT 25 Pirelli	Reifen 3,00×21'' MT 25 Pirelli	1	
	36239	Pneumatico 3,00x21'' MT 32 Pirelli	Tire 3,00×21'' MT 32 Pirelli	Pneu 3,00×21'' MT 32 Pirelli	Reifen 3,00×21'' MT 32 Pirelli	1	
	27463	Pneumatico 3,00x21'' MT 16 Pirelli	Tire 3,00×21'' MT 16 Pirelli	Pneu 3,00x21'' MT 16 Pirelli	Reifen 3,00×21'' MT 16 Pirelli	1	
2	18648	Camera d'aria	Inner tube	Chambre à air	Gummischlausch	1	
3	13346	Fascia copriraggi	Rim strip	Bande de jantes	Felgenband	1	
4	37401	Tirante freno ant.	Tie rod	Tirant	Zugstange	1	
5	N1144-G22	Vite	Screw	Vis	Schraube	1	
6	N15506-G22	Rosetta piana	Washer	Rondelle	Scheibe	1	
7	32758	Staffa blocc. pneumatico	Tire blend clamp.	Plaque d'arret pneu	Sicherungsplatte	1	
8	37342	Assieme ruota ant. senza pneumatico	Front wheel assy	Roue AV compl.	Vorterrad Kpl.	1	
9	32934	Cerchio WM1/1,6x21''	Rim WM1/1,6×21''	Jante WM1/1,6×21''	Felge WMX1/1,6×21''	1	
10	33752	Raggio int. lato coperchio	Spoke	Rayon	Speiche	9	
11	33753	Raggio est. lato coperchio	Spoke	Rayon	Speiche	9	
12	30511	Raggio lungo	Spoke	Rayon	Speiche	18	
13	N29004	Nipplo	Nipple	Nipple	Nippel	36	
14	32335	Mozzo anteriore compl.	Hub assy	Moyeu compl.	Radnabe Kpl.	1	
15	32337	Anello rinforzo	Ring	Bague	Ring	1	
16	1659	Cuscinetto	Bearing	Roulement	lager	1	
17	N21266-G2	Anello elastico	Circlip	Bague d'arret	Federring	1	
18	26859	Cuscinetto	Bearing	Roulement	Lager	1	
19	32338	Distanziale interno	Spacer	Entretoise	Abstandsstuck	1	
20	32339	Distanziale esterno	Spacer	Entretoise	Abstandsstuck	1	
21	22961	Anello di tenuta	seal ring	Bague d'étancéité	Dichtungsring	1	
22	37402	Assieme coperchio portaceppi	Side plate assy	Couvercle compl.	Deckel, Kpl.	1	
23	32342	Ceppi freno compl.	Brake shoe assy	Sabots de frin compl.	Bremsbacke Kpl.	1	
24	32344	Molla ceppi.	Spring	Ressort	Feder	2	
25	32345	Camma com. ceppi	Cam brake shoe assy	Came compl.	Steuernocken Kpl.	1	
26	33793	Molla	Spring	Ressort	Feder	1	
27	32347	Leva com. ceppi	Lever	Levier	Kabel	1	
28	6500/1	Rosetta sp. 0,6 mm.	Washer thrust 0,6 mm.	Rondelle esp. 0,6 mm.	Scheibe St. 0,6 mm.	1	
29	N1081-G22	Vite	Screw	Vis	Schraube	1	
30	N1210-G22	Vite fiss. tirante	Screw	Vis	Schraube	1	
31	N15066-G22	Dado	Nut	Ecrou	Mutter	1	
33	N15197-G22	Dado	Nut	Ecrou	Mutter	1	
34	31466	Perno ruota	Axle	Axe	Stift	1	
35	31467	Boccola	Bushing	Douile	Buchse	1	

N° CATALOGO - CATALOG No. - Nr. CATALOGUE - KATALOG Nr. 37739 PAGINA EMESSA Gennaio '83 - PAGE IUSSED January '83 - PAGE IMPRIME Janvier '83 - SEITE HERAUSGEGEBEN Januar '83

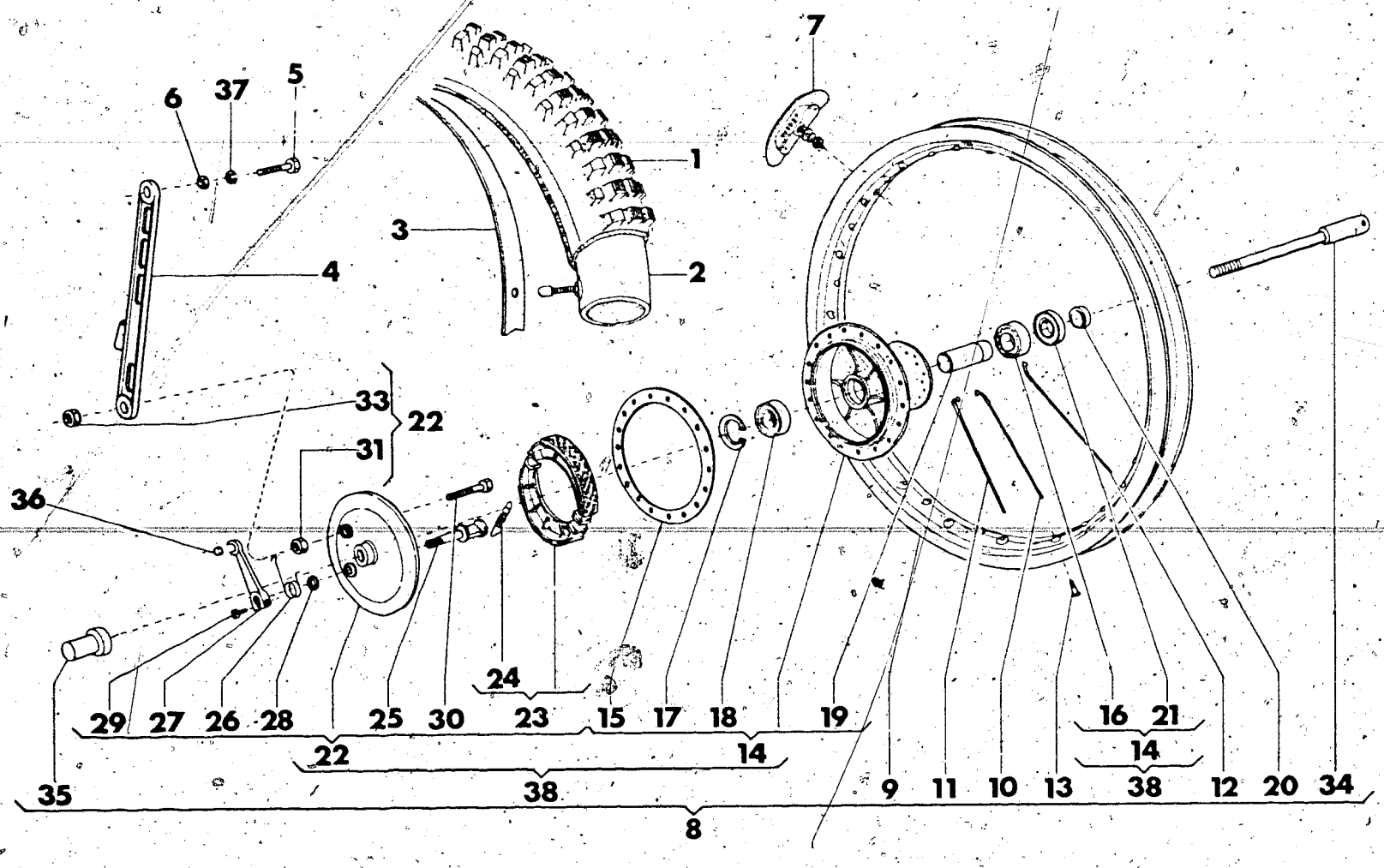

Index No. Pos. N.	Code N. Nr. Code N. Cod. Code Nr.	DENOMINAZIONE	NAME	DESIGNATION	BESHREIBUNG	Q ty Q tà Q te M ge	Validity Validità Validité Gültig
36	27649	Barilotto per leva com. freno ant.	Retainer	Cliquet	Nippelaufnahme	1	
37	N15538-G22	Rosetta elastica	Spring washer	Rondelle elastique	Federscheibe	1	
38	38749	Mozzo ruota compl. di coperchio portaceppi	Hub assy with side plate	Moyeau compl. avec couvercle	Radnabe und Deckel Kpl	1	

*: In alternativa
*: In alternative
*: En alternative
*: Die Auswahl

N° CATALOGO - CATALOG No. - Nr. CATALOGUE - KATALOG Nr. 37739 - PAGINA EMESSA Gennaio '83 - PAGE ISSUED January '83 - PAGE IMPRIME Janvier '83 - SEITE HERAUSGEGEBEN Januar '83

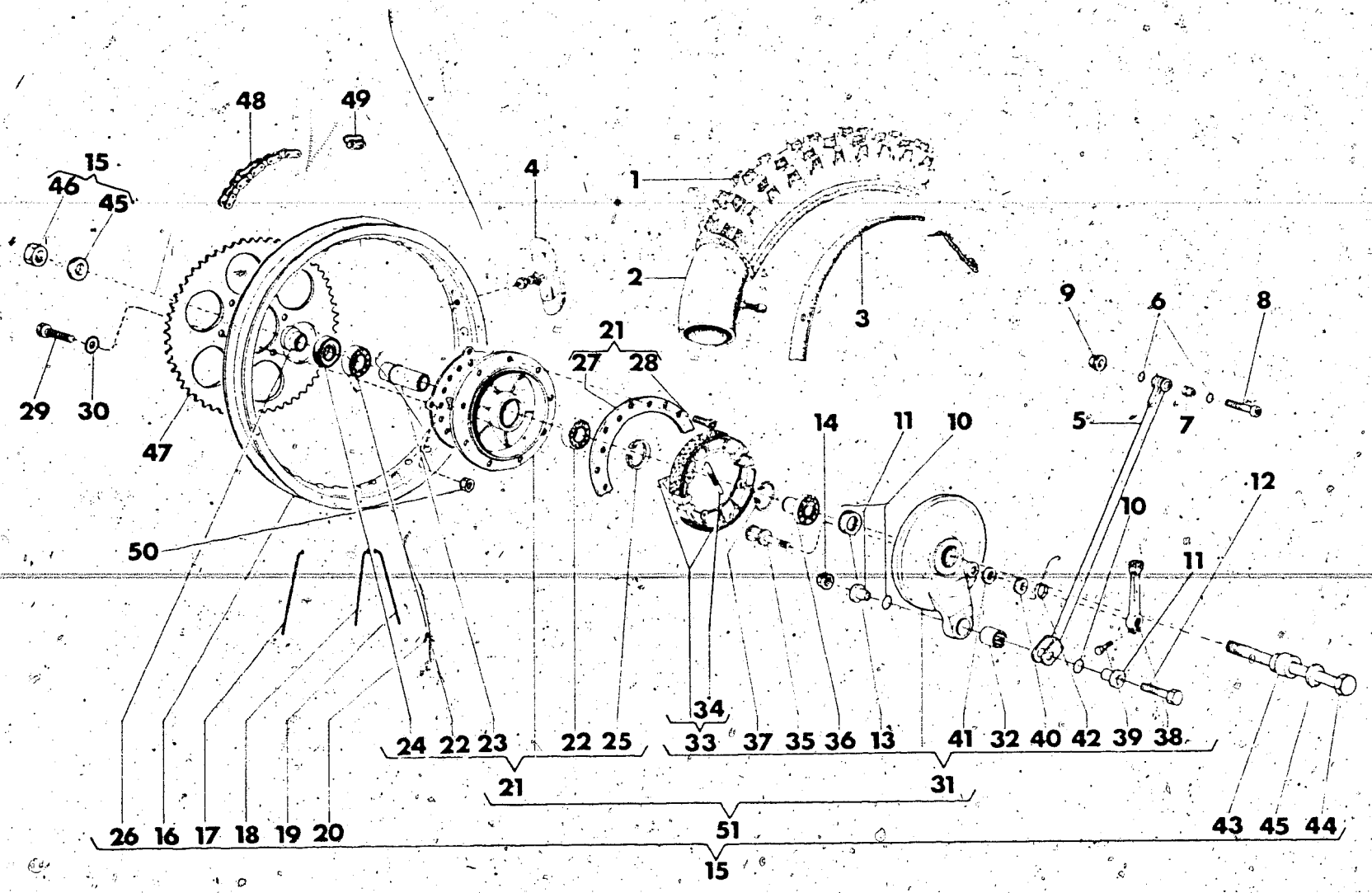

Index No Pos N	Code N Nr Code N Cod Code Nr	DENOMINAZIONE	NAME	DESIGNATION	BESHREIBUNG	Q ty Q ta Q te M ge	Validity Validità Validité Gültig
1*	33609	Pneumatico 4.00x18" MT 25 Pirelli	Tire 4.00×18" MT 25 Pirelli	Pneu 4.00×18" MT 25 Pirelli	Reifen 4.00118" MT 25 Pirelli	1	
	35453	Pneumatico 4.25x18" MT 32 Pirelli	Tire 4.25×18" MT 32 Pirelli	Pneu 4.25×18" MT 32 Pirelli	Reifen 4.25×18" MT 32 Pirelli	1	
	32441	Pneumatico 4.00x18" MT 16 Pirelli	Tire 4.00×18" MT 16 Pirelli	Pneu 4.00×18" MT 16 Pirelli	Reifen 4.00×18" MT 16 Pirelli	1	
2	33507	Camera d'aria	Inner tube	Chambre à air	Gummischlausch	1	
3*	1688	Fascia copriraggi	Rim strip	Bande de jantes	Felgenband	1	
	21611	Fascia copriraggi	Rim strip	Bande de jantes	Felgenband	1	
4	32759	Staffa blocc. pneumatico	Braket	Bride	Befestigungsbugel	2	
5	37544	Tirante	Tie rod	Tirant	Zugstange	1	
6	31271	Anello OR	«O» Ring	Joint «O»	O-Ring	2	
7	37645	Bussola	Bushing	Douille	Buchse	2	
8	N1146-G22	Vite	Screw	Vis	Schraube	1	
9	37903	Dado	Nut	Ecrou	Mutter	1	
10	23114	Anello OR	«O» Ring	Joint «O»	O-Ring	2	
11	32127	Bussola	Bushing	Douille	Buchse	2	
12	N1146-G22	Vite	Screw	Vis	Schraube	1	
13	22961	Anello di tenuta	Seal ring	Bague d'étanchéité	Dichtungsring	1	
14	37903	Dado	Nut	Ecrou	Mutter	1	
15	37569	Assieme ruota posteriore senza corona e pneumatico	Rear wheel assy without sprocket and tire	Roue AR compl. sans couronne et pneu	Hinterrad Kpl. ohne kranz und reifen	1	
16	33316	Cerchio WM2/1.85x18"	Rim WM2/1.85×18"	Jante WM2/1.85×18"	Felge WM2/1.85×18"	1	
17	34574	Raggio lato corona	Spoke	Rayon	Speiche	18	
18	34576	Raggio lato freno interno	Spoke	Rayon	Speiche	9	
19	34575	Raggio lato esterno	Spoke	Rayon	Speiche	9	
20	N29005	Nipplo	Nipple	Nipple	Nippel	36	
21	32835	Assieme mozzo	Rear hub assy	Moyeu compl.	Radnabe Kpl.	1	
22	21903	Cuscinetto	Bearing	Roulement	Lager	2	
23	32837	Distanziale interno	Spacer	Entretoise	Abstandsstuck	1	
24	22963	Anello di tenuta	Seal ring	Bague d'étanchéité	Dichtungsring	1	
25	N21269-G2	Anello Seeger	Circlip	Bague d'arret	Federring	1	
26	34711	Distanziale esterno	Spacer	Entretoise	Abstandsstuck	1	
27	32838	Flangia portaraggi	Flange	Flasque	Flansch	1	
28	32839	Vite	Screw	Vis	Schraube	9	
29	N1144-G22	Vite	Screw	Vis	Schraube	6	
30	N15638-G22	Rosetta elastica	Spring washer	Rondelle elastique	Federscheibe	6	
31	32841	Assieme coperchio portaceppi	Side plate assy	Couvercle compl.	Deckel Kpl.	1	
32*	32223	Boccola a rullini	Needle bearing	Roulement a aiguilles	Nadelkafig	1	
	32224	Boccola a rullini	Needle bearing	Roulement a aiguilles	Nadelkafig	1	
33	32843	Ceppi freno completi	Brake shoe assy	Sabots de frein compl.	Bremsbacke Kpl.	1	

N° CATALOGO - CATALOG No. - Nr. CATALOGUE - KATALOG Nr. 37739 - PAGINA EMESSA Gennaio '83 - PAGE IUSSED January '83 - PAGE IMPRIME Janvier '83 - SEITE HERAUSGEGEBEN Januar '83

RUOTA POSTERIORE
REAR WHEEL
ROUE ARRÈRE
HINTERRAD

DRAWING-TAVOLA
TABLE-BILD

22

WMX 125/83

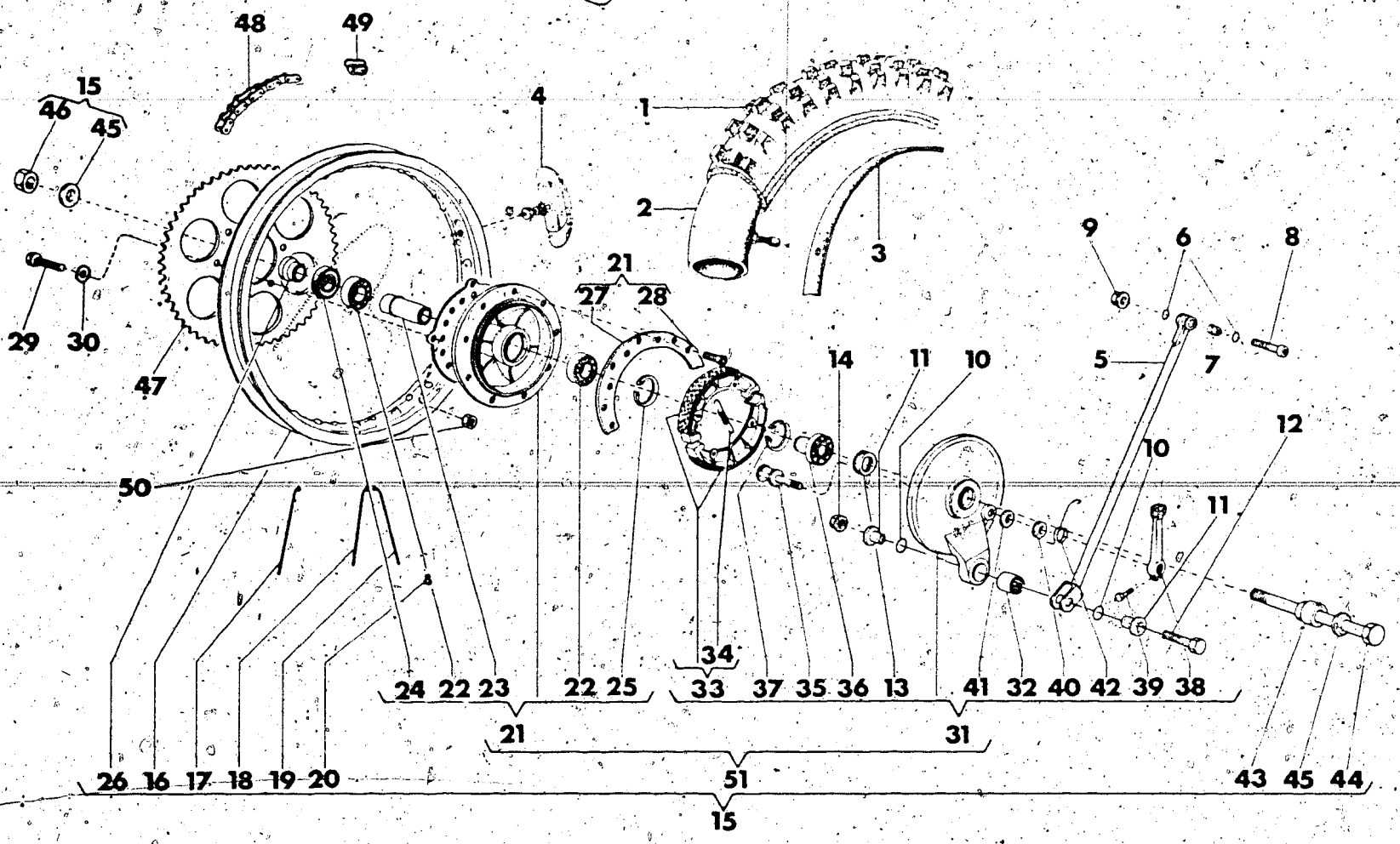

Index No. Pos. N.	Code N. Nr. Code N. Cod. Code Nr.	DENOMINAZIONE	NAME	DESIGNATION	BESHREIBUNG	Q.ty Q.tà Q.te M.ge	Validity Validità Validité Gültig
34	32845	Molla	Spring	Ressort	Feder	2	
35	32846	Camma	Cam	Came	Nocken	1	
36	32847	Cuscinetto con distanziale	Bearing	Roulement	Lager	1	
37	N21270-G2	Anello Seeger	Circlip	Bague d'arret	Federring	1	
38	32848	Leva com. portaceppi	Lever	Levier	Steuerhebel	1	
39	N1083-G22	Vite	Screw	Vis	Schraube	1	
40	31457	Guarnizione	Gasket	Joint	Dichtung	1	
41	7380	Rosetta	Washer	Rondelle	Scheibe	1	
42	32849	Molla	Spring	Ressort	Feder	1	
43	32850	Distanziale	Spacer	Entretoise	Abstandsstuck	1	
44	32024	Perno ruota	Pin	Pivot	Stift	1	
45	31492	Rosetta	Washer	Rondelle	Scheibe	2	
46	N15055-G22	Dado	Nut	Ecrou	Mutter	1	
47	33399	Corona z = 49 (di serie)	Sprocket z = 49 (standard)	Couronne z = 49 (en serie)	Kranz z = 49 (in serie)	1	
	33397	Corona z = 47	Sproket z = 47	Couronne z = 47	Kranz z = 47	1	
	33401	Corona z = 51	Sproket z = 51	Couronne z = 51	Kranz z = 51	1	
48	37337	Catena REGINA 5/8"x6,5 Tipo 135 R	Chain REGINA 5/8"x6,5 135 R	Chaine REGINA 5/8" x 6,5 135 R	Kette REGINA 5/8" x 6,5 135 K	1	
49	37439	Giunto	Master link	Accouplement	Kupplung	1	
50	N15035-G22	Dado	Nut	Ecrou	Mutter	6	
51	38750	Mozzo ruota compl. di coperchio portaceppi	Hub assy with side plate	Moyeau compl. avec couvercle	Radnabe und Deckel Kpl.	1	

*: In alternativa
*: In alternative
*: En alternative
*: Die Auswahl

N° CATALOGO - CATALOG No. - Nr. CATALOGUE - KATALOG Nr. 37739 PAGINA EMESSA Gennaio '83 - PAGE IUSSED January '83 - PAGE IMPRIME Janvier '83 - SEITE HERAUSGEGEBEN Januar '83

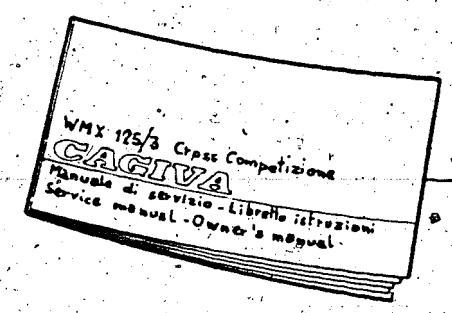

3

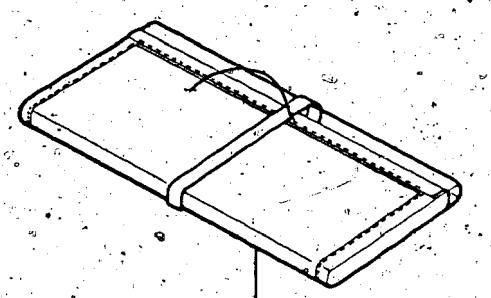

1

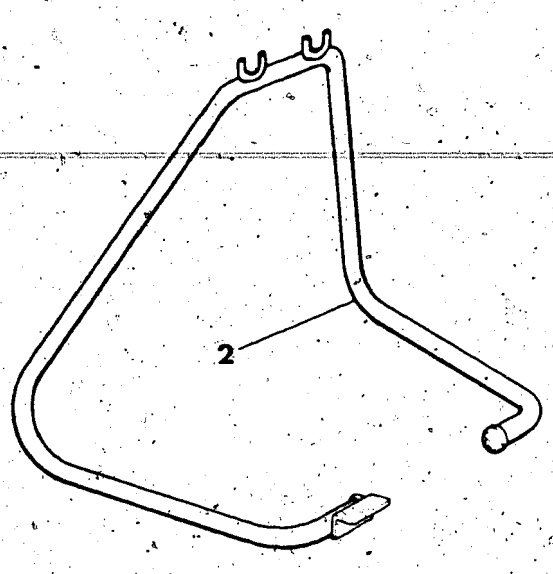

2

N° CATALOGO - CATALOG No. - Nr. CATALOGUE - KATALOG Nr. 37739 - PAGINA EMESSA Gennaio '83 - PAGE ISSUED January '83 - PAGE IUSSED Janvier '83 - SEITE HERAUSGEGEBEN Januar '83

Index No Pos N.	Code N. Nr. Code N. Cod Code Nr.	DENOMINAZIONE	NAME	DESIGNATION	BESHREIBUNG	Q.ty Q.tà Q.te M.ge	Validity Validità Validité Gultig
1	30863	Borsa attrezzi completa	Tool case assy	Trousse à utils compl	Wekzengtasche	1	
2	37717	Cavalletto	Stand	Beguille	Kippständer	1	
3	37738	Manuale per l'uso e la manutenzione	Handbook	Emploi d'entretien	Handbuch	1	

INDEX

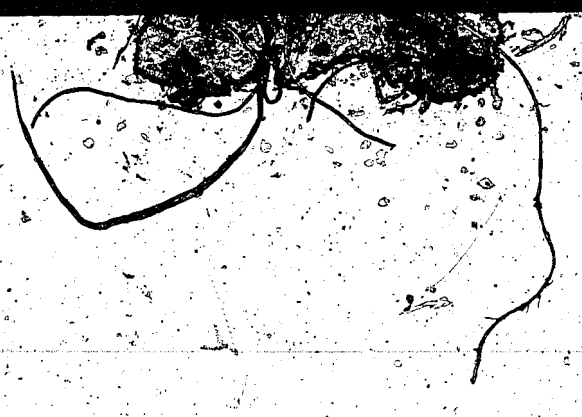

INDICE - INDEX - INDEX - INHALTSVERZEICHNIS

Tavola - Drawing
Table - Bild

1 Attrezzi di assistenza - Service Tools - Outils d'assistance - Hilfsausrüstung.
2 Testa-cilindro-pistone-manovellismo - Cylinder head, cylinder, piston, crankshaft - Culasse, cylindre, piston vilebrequin - Zylinderkopf, zylinder, Kolben, Kurberwelle.
3 Raffreddamento - Cooling - Refroidissement - Wasserkühlung.
4 Basamento - Crankcase - Carter - Gehäuse.
5 Coperchi basamento - Crankcase covers - Couvercles carter - Gehäusedeckel
6 Avviamento - Kick starter - Démarrage - Anlasser.
7 Trasmissione primaria-Frizione - Primary drive, Clutch - Transmission primarie, Embrayage -Erster antrieb, Kupplung.
8 Cambio velocità - Transmission - Boîte de vitesse - Wechselgetriebe
9 Comando cambio - Shifter - Commande de vitesse - Gangschaltung
10 Parte elettrica - Ignition system - Parties électriques - Elektrische teile
11 Carburatore - Carburetor - Carburator - Vergaser
12 Aspirazione e filtro aria - Air box and filter - Aspiration et filtre - Ansaugen und filter
13 Telaio - Frame assembly - Châssis - Rahmen
14 Sospensione anteriore - Front fork assembly - Suspension AV - Teleskopgabel
15 Forcellone e sospensione posteriore - Swing arm and rear suspension - Fourche, suspension AR - Gabel, Hint. Aufhängung
16 Manubrio e comandi - Handlebar and controls - Guidon et commandes - Lenker und Steuerorgane
17 Comando freno posteriore - Rear brake control - Commande frein AR - Hint Bremse
18 Carenature, parafanghi, sella - Fenders, chain guard, seat - Carenature, garde-boues, siege - Verkleidung, Kotflügel und sattel
19 Serbatoio carburante - Gas tank - Reservoir carburant - Kroftstoffbehälter
20 Scarico - Exhaust system - Tuyau d'échappement - Auspuffrohr
21 Ruota anteriore - Front wheel - Roue AV - Vorterrad
22 Ruota posteriore - Rear wheel - Roue AR - Hinterrad
23 Attrezzi - Tools - Outils - Ausrüstungsteile

INFORMAZIONI GENERALI

Questo catalogo è stato preparato per richiedere con esattezza le parti di RICAMBIO del motociclo **WMX 125/3.**
Nelle ordinazioni indicare sempre e solamente:
1) il numero dei particolari seguito dalla descrizione;
2) il colore per i pezzi verniciati o comunque colorati;;
3) il numero d'identificazione (matricola) del motociclo.
Le indicazioni di destra e sinistra si riferiscono ai due lati della macchina rispetto al guidatore seduto in sella.

GENERAL INFORMATION

This catalog has been prepared for your convenience when ORDERING PARTS for **WMX 125/3.**
The following instructions should be followed very carefully when ordering parts:
1) indicate part number and description;
2) indicate colour for painted parts;
3) indicate V.I.N. number.
Right side and left side indicated in this catalog are referred to rider seating on motorcycle.

INFORMATIONS GENERALES

Ce catalogue a été préparé pour faciliter le client dans sa commande de pièces de RECHANGE pour les motocyclettes **WMX 125/3.**
Pour toute commande, indiquer toujours et soulements:
1) le numéro de la piece suivi de sa description;
2) la couleur des pièces peintes;
3) le numéro d'identification (matricule) de la motocyclette.
Les indications del droite e gauche se rapportent aux deux côtes de la motocyclette par rapport au conducteur assis sur la selle.

ALLGEMEINE INFORMATIONEN

Dieser Katalog wurde vorbereitet um die Möglichkeit zu geben, dass die ERSATZTEILE mit höchster Genauigkeit angefordet werdwn Können und zwar für das Motorrad **WMX 125/3.**
1) den Auftägen ist immer und nur folgendes anzugeben;
2) die Farbe für die lakierten Teile;
3) die Herstellungsnummer des Motorrades.
Die Angaben für rechts und links beziehen sich auf die beiden Seiten des Motorrades und zwar so gesehen, wie es der Fahrer sieht, wenn er im Sattel sitzt.

Dati indicativi soggetti a modifiche senza impegno di preavviso.
All data are subject to modification without prior notice.
Données indicatif sujet au modifications sans obligation de préavis.
Änderungen vorbehalte.

N.B. Il numero di matricola iniziale del motociclo WMX 125/3 è 3H 063150.
Initial part number of the motorcycle WMX 125/3 is 3H 063150
Le primiere numéro de matricule de la motocyclette WMX 125/3 est 3H 063150.
Die nummer der anfangsmatrikel vom motorrad WMX 125/3 ist 3H 063150.

Emesso: GENNAIO 1983
Issued: JANUARY 1983
Imprimé: JANNUAR 1983
Herausgegeben: JANVIER 1983

INDICE NUMERICO PROGRESSIVO / NUMERICAL INDEX / INDEX NUMERIQUE / NUMMERNVERZEICHNIS

DISEGNO DRAWING DESSIN ZEICHNUNG	PAGINA PAGE PAGE SEITE	DISEGNO DRAWING DESSIN ZEICHNUNG	PAGINA PAGE PAGE SEITE	DISEGNO DRAWING DESSIN ZEICHNUG	PAGINA PAGE PAGE SEITE
1049/6	13	19620	7	27158	13
1059	9	19627	10	27268	14
1199	23-25	19789	12	27349	26
1659	27	19965	6	27463	27
1688	29	20474	9	27521	5
2709	14	20682	5	27589	7
3170	10	21254	8	27593	26
4103	15	21375	13	27649	28
4104	15	21611	29	27912/30	15
4551/10	9	21811	14	27960	8
4553/60	9	21903	29	28929	20
5761/60	15	21929	5	28960/03	6
6500/1	27	21954	18	29042	15
6513	23	22373	11	29074	5
6725/3	7	22375	9	29089	10
6925	23	22551	9	29116	18
7380	30	22613	6	29117	18
7719	7	22946	8	29861	13
7989/3	11	22961	27-29	29862	13
7989/5	11	22963	29	29912	17
7989/8	11	23108	6-8	30343	22
7989/10	11	23114	29	30344	22
8146	7	23158	14	30511	27
9671	20	23185	4	30728	7
10904/10	9	23736	11	30793	11
11276	4	23979	15	30794	15
11524	7	23981	15	30820	10
11794/3	5	23983	15	30854	6
11794/4	5	23985	15	30856	4
11794/5	5	23990	15	30857	4
11794/6	5	24319	7	30863	31
12029	15	24840	13	30869/5	4
12030	15	24841/2	13	30869/6	4
12032/70	15	24841/3	13	30869/8	4
12033	15	24849	13	30908	14
12034	15	24856	13	30967	7
12041/180	15	24857	13	31060	25
12041/175	15	24858	13	31089	18
12041/185	15	24905	9	31106	18
12045	15	24947	7	31128	18
12046	15	24983	10	31271	29
12048	15	24984	10	31381	10
12451	15	25044	10	31388	8
12723	23	25082	13	31457	30
13346	27	25138	11	31466	27
13825	20	25254	14	31467	27
14668	17-26	26134	13	31485	10
14868	24	26176	11	31492	30
15992	13	26322/05	17	31632	26
18048	6-16-25	26859	27	31661	6
18648	27	26884	6-20	31669	11
18922	25	27103	13	31672	11
19345	23	27142	17	31679	11
19563	14	27143	17	31695	9

INDICE NUMERICO PROGRESSIVO / NUMERICAL INDEX / INDEX NUMERIQUE / NUMMERNVERZEICHNIS

DISEGNO DRAWING DESSIN ZEICHNUNG	PAGINA PAGE PAGE SEITE	DISEGNO DRAWING DESSIN ZEICHNUNG	PAGINA PAGE PAGE SEITE	DISEGNO DRAWING DESSIN ZEICHNUG	PAGINA PAGE PAGE SEITE
31696	9	32224	24	33211	15
31698	6	32335	27	33280	21
31717	7	32337	27	33303	12
31735	10	32338	27	33311	7
31739	10	32339	27	33312	7
31743	11	32342	27	33313	7
31748	7	32344	27	33316	29
31750	7	32345	27	33324	9
31752	8	32347	27	33325	9
31753	6	32354	23	33397	30
31754	6	32389	7	33399	30
31755	6	32390	8	33401	30
31761	9	32441	29	33424	11
31762	9	32468	27	33425	11
31763	9	32485	7	33427	11
31764	9	32526	19	33470	20
31765	9	32528	19	33536	25
31768	11	32530	19	33607	29
31771	11	32531	16	33609	29
31772	11	32637	23	33635/16	15
31773	11	32758	27	33677	26
31774	13	32759	29	33747	15
31776	13	32835	29	33748	15
31777	13	32837	29	33752	27
31795	9	32838	29	33753	27
31803	7	32839	29	33780	8
31813	10	32841	29	33781	10
31814	10	32843	29	33793	27
31817	8	32845	30	33895	5
31819	8	32846	30	34035	13
31827	4	32847	30	34128/14	15
31830	10	32848	30	34160	8
31913	4	32849	30	34168	4
31970	4	32850	30	34355/1	4
32022	20	32854	15	34355/2	4
32024	30	32855	15	34355/3	4
32065	20	32866	15	34355/4	4
32070/3	11	32867	15	34356	4
32070/8	11	32934	27	34358	4
32070/10-12	11	33014	13	34574	29
32071	20	33047	3	34575	29
32102	25	33048	3	34576	29
32106/105	17	33054	3	34623	4
32106/11	17	33055	3	34691	19
32127	29	33110	19	34711	29
32164	23	33136	4	34968	10
32175	8	33140	4	35009	8
32203	9	33143	7	35042	4
32204	9	33153	6	35045	8
32205	9	33154	5	35049	7
32213	14	33170	11	35086	15
32214	14	33171	11	35095	20
32218	14	33175	11	35100	7
32223	29	33208	20	35104	6

INDICE NUMERICO PROGRESSIVO / NUMERICAL INDEX / INDEX NUMERIQUE / NUMMERNVERZEICHNIS

DISEGNO DRAWING DESSIN ZEICHNUNG	PAGINA PAGE PAGE SEITE	DISEGNO DRAWING DESSIN ZEICHNUNG	PAGINA PAGE PAGE SEITE	DISEGNO DRAWING DESSIN ZEICHNUG	PAGINA PAGE PAGE SEITE
35106	10	37347	22	37637	25
35109	10	37401	27	37644	23
35116/268	15	37402	27	37645	29
35119	13	37434	18	37646	20
35123	11	37439	30	37647	20
35307	14	37454	17	37648	20
35407	5	37455	17	37649	25
35408	4	37456	17	37650	25
35453	29	37457	17	37651	25
35488	12	37458	17	37652	26
36229	10	37465	22	37653	17
36239	27	37466	6	37656	6-24
36357	7	37482	24	37657	25
36379	9	37484	24	37659	17
36439	5	37485	24	37661	25
36440	7	37487	24	37717	31
36441	11	37488	24	37738	31
36468	18	37490	24	37745	21-25
36622	15	37491	24	37746	25-16
36623	15	37492	6	37779	24
36653	8	37493	6	37781	20
36820	11	37494	24	37782	20
36821	11	37496	25	37783	20
36822	11	37497	16	37784	20
36823	11	37502	16	37785	20
36838	14	37509	26	37786	20
36884	8	37510	22	37787	20
37028	5	37511	22	37805	16
37030	4	37512	22	37841	22
37077	11	37542	10	37850	25
37078	4	37543	15	37862	16
37168	12	37544	29	37873	25
37194	7	37554	20	37874	25
37198	7	37569	29	37896	14
37251	5	37570	17	37901	21-24-14-17
37252	5	37571	17	37903	26-17-29
37255	12	37618	17	37906	16
37256	11	37619	17	37947	16
37263	21	37620	17	37948	25
37267	13	37621	6	37949	25
37268	23	37622	16	37950	6
37270	20	37623	17	37951	6
37271	20	37624	20	37954	25
37312	22	37625	20	37955	6
37313	22	37626	25	37956	6
37314	22	37627	26	37960	18
37315	22	37629	6	37961	18
37316	22	37630	6	37962	18
37336	20	37631	26	37965	18
37337	30	37632	6-25-16	37967	18
37338	26	37633	20	37968	18
37339	20	37634	20	37969	18
37340	20	37635	20	37970	18
37342	27	37636	6-24	37971	18

INDICE NUMERICO PROGRESSIVO / NUMERICAL INDEX / INDEX NUMERIQUE / NUMMERNVERZEICHNIS

DISEGNO DRAWING DESSIN ZEICHNUNG	PAGINA PAGE PAGE SEITE	DISEGNO DRAWING DESSIN ZEICHNUNG	PAGINA PAGE PAGE SEITE	DISEGNO DRAWING DESSIN ZEICHNUG	PAGINA PAGE PAGE SEITE
37972	18	38767	21	N15008-G22	4
37973	18	38768	21	N15032-G22	26
37974	18	38769	21	N15033-G22	23
37975	18	38797	22	N15035-G22	30
37976	18	38798	22	N15055-G22	30
[illegible]	18	38799	22	N15064-G22	17-20
[illegible]	18	38800	22	N15066-G0	8
[illegible]79	18	38801	22	N15066-G22	27
37980	18	38802	22	N15193-G19	18
37981	18	38803	22	N15197-G22	27
37982	18	38804	22	N15213-G22	20
37983	18	38805	22	N15503-G22	12-14
37984	18	38806	22	N15504-G22	4-14-17-18
37985	18	38810	25		21-23
37986	18	N1077-G22	7	N15506-G22	6-17-25
37987	18	N1079-G22	21-23		26-27
37988	18	N1081-G22	6-9-10-13	N155O7-G22	20
37989	18		14-24-27	N15533-G22	5
37990	18	N1083-G22	14-30	N15535-G22	12
37991	18	N1087-G22	21	N15536-G22	6-24
37992	18	N1089-G22	21	N15538-G22	6-17-25
38086	17	N1091-G22	17-21		26-28
38094	18	N1140-G22	26	N15541-G22	20
38104	19	N1142-G22	9	N15548-G22	21-25
38110/3	12	N1144-G22	27-29	N15549-G22	6-16-24
38110/8	12	N1146-G22	29	N15580	8
38110/9	12	N1148-G22	26	N15587	8
38110/10	12	N1150-G22	17	N15599-G22	8
38110/11	12	N1162-G22	17	N15638-G22	20
38112	17-26	N1210-G22	27	N15767-G21	14
38115	21	N1537-G22	7	N15771-G22	20
38136	21	N2482-G22	12	N20067-G22	23
38197	18	N2487-G22	22	N21007	10-14
38213	3	N2509-G22	4	N21203-G22	13
38233	14	N2510-G22	6-8	N21204-G0	9
38234	14	N2512-G22	8	N21206-G0	9
38264	17	N2515-G22	7	N21213-G22	23
38655	14	N2519-G22	7	N21261-G0	8
38745	6	N2523-G22	6	N21266-G2	27
38746	17	N2553-G22	6-25	N21269-G2	29
38747	20	N2555-G22	14	N21270-G2	30
38748	25	N2557-G22	18	N21272-G0	7
38749	28	N2558-G19	18	N21312-G0	23
38750	30	N2559-G19	18	N21507	9
38751	6	N2560-G22	17	N21546	11
38752	25	N2562-G22	17	N29004	27
38756	26	N2568-G22	17	N29005	29
38757	26	N2613-G19	18		
38758	26	N2900-G22	26		
38762	21	N2926-G19	18		
38763	21	N3834-G22	13		
38764	21	N4103-G19	22		
38765	21	N7355-G22	5-8		
38766	21				